2016

ELHO

Spare Parts/ Ersaztteile/ Reservdelar/ Varaosat
SoftLiner RF 1000/1002 A Serie 10.1 - 10.3

982542 GB/DE/SE/FI

Oy ***ELHO*** Ab
68910 BENNÄS
Finland

Phone:+358 6 788800
Fax: +358 6 78880048
E-mail:elho@elho.fi

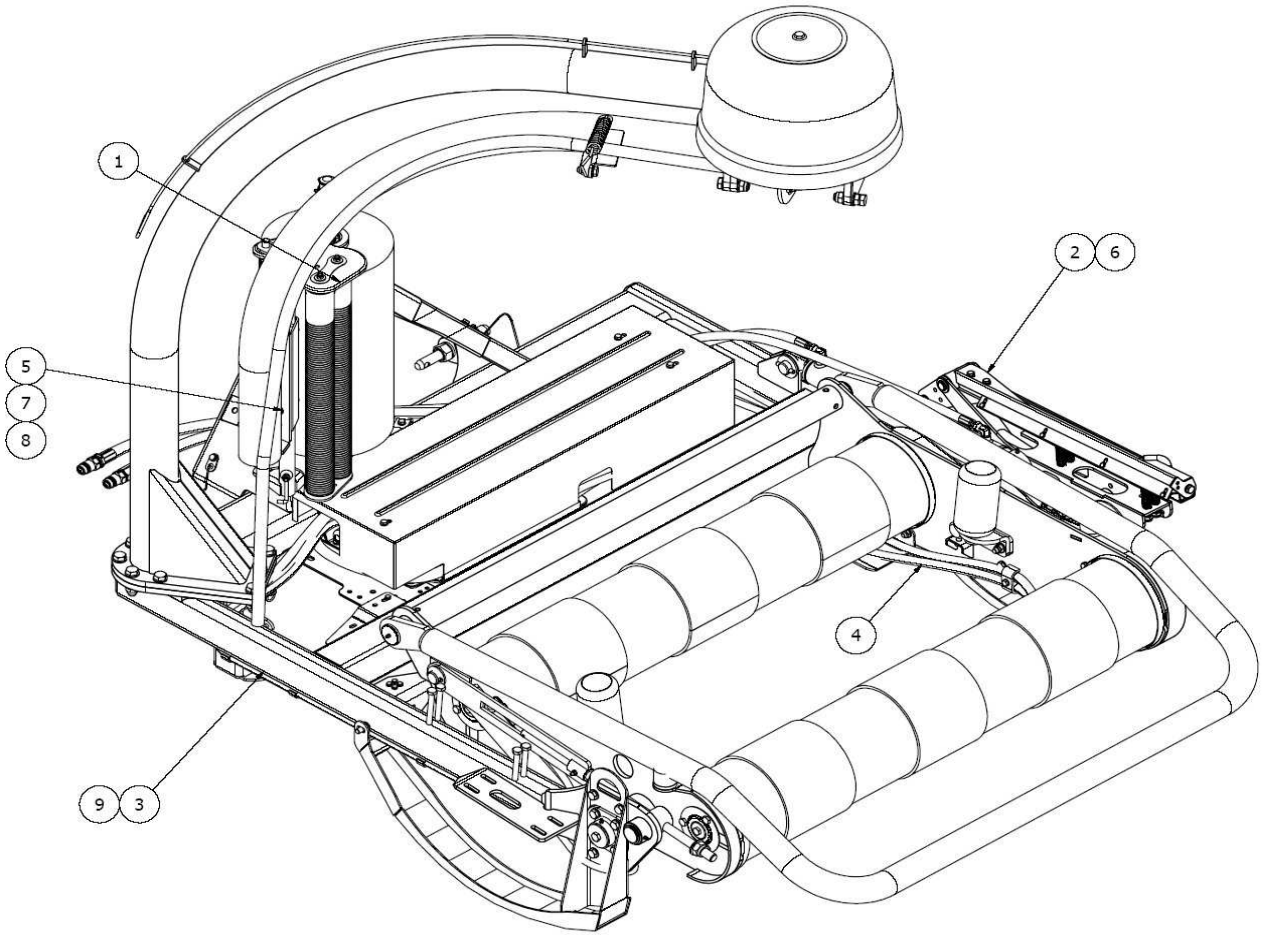

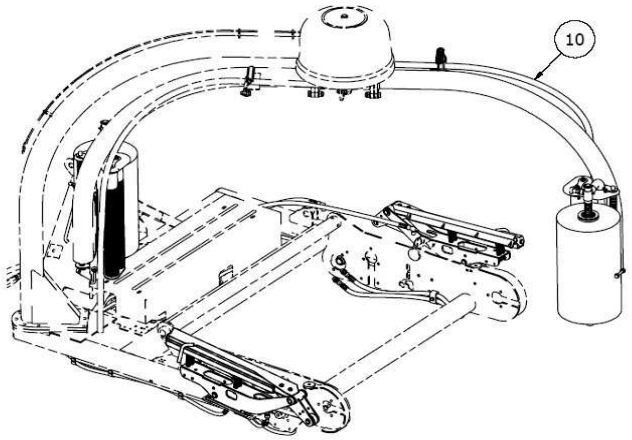

824552

Pos	Name	Nahme	Benämning	Nimike	Specifikation	NO	Pcs
1	Pre-stretcher complete	Vorstrecker kompl.	Filmsträckare, kompl.	Muovinkiristäjä, täud.	Aluminium	118455	1
2	Filmcutter	Folienschneiden	Filmklipp	Muovileikkuri	Serie 10.1 - 10.2	827110	1
	Filmcutter	Folienschneiden	Filmklipp	Muovileikkuri	Serie 10.3	118271	1
3	Single arm	Ein arm	Easywrap 1 arm	Käärintävarsi		824555	1
4	Hydraulicsassembly	hydraulischen Montage	Hydraulikmontering	Hydrauliletkujen asenus	Easywrap	824920	1
5	Washer	Scheibe	Bricka	Aluslaatta	DIN 125A M10/10.5 ZN	131770	12
6	Screw	Schraube	6-k Skruv hg	Kuusioruuvi	DIN 933 8.8 M10X35 ZN	130900	4
7	Nut	Muttern	Låsmutter	Lukitusmutteri	DIN 985-8 M10 ZN	131580	6
8	Screw	Schraube	6-k Skruv dg	Kuusioruuvi	DIN 931 8.8 M10X65 ZN	130150	2
9	Sticker kit	Auskleber satz	Dekalserie	Tarra sarja	Softliner 1000 A	149640	1
10	Aditional wrapper arm	zusätzliche Arm	Twin armpaket	Lisäkäärintävarsi	Softliner 1000	118010	1
11	Packaging and transport pa	Verpackungs teiler	Embalage	Pakkaus ja kuljetus osat	SoftLiner 1000	829324	1

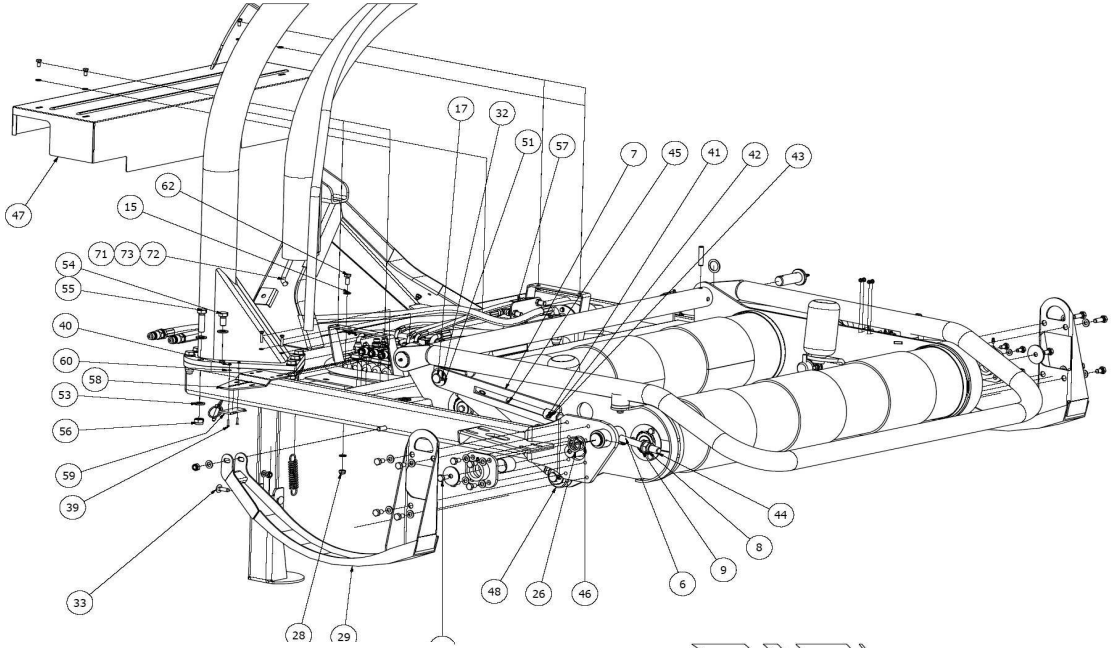
17
32
51
57
7
45
41
42
43
62
15
47
71
73
72
54
55
40
60
58
53
56
59
39
33
28
29
48
26
46
6
9
8
44

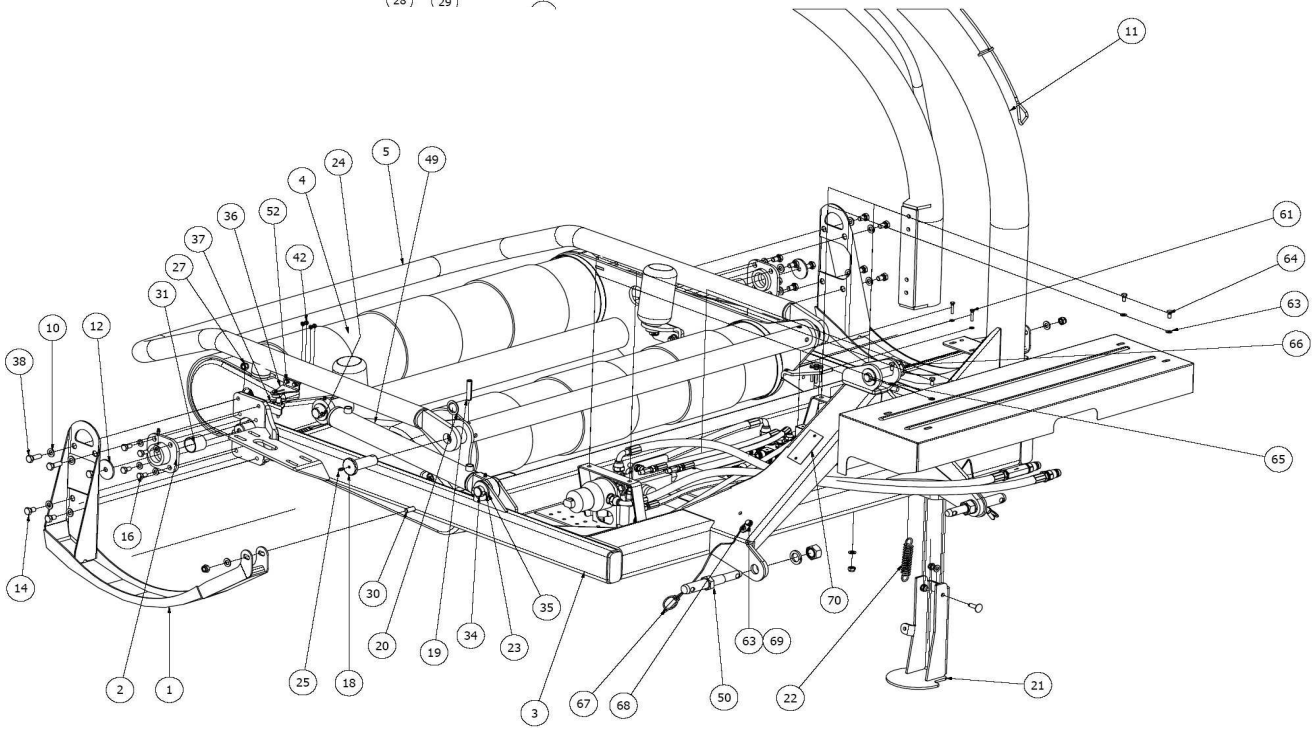
11
5
49
24
4
52
36
37
42
27
31
10
12
38
16
14
2
1
25
18
30
20
19
34
23
35
3
67
68
50
22
21
70
63
69
61
64
63
66
65

824555

Pos	Name	Nahme	Benämning	Nimike	Specifikation	NO	Pcs
1	Skid, right	Kufe, rechts	Mede, höger	Suksi, oikea		829252	1
2	Mountingbracket	Lagerhouse	Monteringsfläns	Asennuslevy		820190	2
3	Frame	Rahmen	Ram	Runko		824610	1
4	Rollertable	Rollen tisch	Rullbord	Rullapöytä		824700	1
5	Loadingframe	Ladearm	Lastbåge	Nostohaarukka		824780	1
6	Pin	Zapfe	Dragstångspendelaxel	Tappi		824799	1
7	Upper drawbar	Zugstange	Övre dragstång	Veto akseli		824790	1
8	Nut	Muttern	Låsmutter	Lukitusmutteri	DIN 985-8 M20 ZN	131635	1
9	Washer	Scheibe	Bricka	Aluslaatta	DIN 125A M22/23	131845	1
10	Washer	Scheibe	Bricka	Aluslaatta	DIN 125A M12/13 ZN	131790	16
11	Twin arm assembly	zusätzliche Arm Montage	Twin montering	Lisäkäärintävarsi asennus		824810	1
12	Washer	Scheibe	Bricka	Aluslaatta	Ø 13/58x4 (5)	875172	2
13	Screw	Schraube	6-k Skruv hg	Kuusioruuvi	DIN 933 8.8 M12X25 ZN	130960	2
14	Screw	Schraube	6-k Skruv hg	Kuusioruuvi	DIN 933 8.8 M12X20 ZN	130965	10
15	Washer	Scheibe	Bricka	Aluslaatta	DIN 125A M10/10.5 ZN	131770	14
16	Screw	Schraube	6-k Skruv hg	Kuusioruuvi	DIN 933 8.8 M10X20 ZN	130840	4
17	Pin	Zapfe	Tapp till dragstång	Tappi		824796	1
18	Pin	Zapfe	Ledtapp, lastgafel	Tappi		824798	2
19	Spring pin	Spannhülsen	Rörsprint	Jousisokka	DIN 1481 12X60 ZN	132890	2
20	Shims	Ausgleichscheibe	Passbricka	Sovitelaatta	DIN 988 30X42X2	132330	4
21	Stand support	Stutz fuss	Stödfot	Tukijalka		824650	1
22	Spring	Zugfeder	Dragfjäder	Vetojousi		520393	1
23	Spring pin	Spannhülsen	Rörsprint	Jousisokka	DIN 1481 8x50 ZN	132828	2
24	Spring pin	Spannhülsen	Rörsprint	Jousisokka	DIN 1481 10X40 ZN	132855	2
25	Grease nipple	Smiernippel	Smörjnippa	Voitelunippa	M6x1	140950	5
26	Seeger ring	Sicherüngring	Låsring för axel	Varmistinrengas	DIN 471 40X1,75	132110	1
27	Nut	Muttern	Låsmutter	Lukitusmutteri	DIN 985-8 M12 ZN	131600	4
28	Nut	Muttern	Låsmutter	Lukitusmutteri	DIN 985-8 M10 ZN	131580	6
29	Skid, left	Kufe, links	Mede, vänster	Suksi, vasen		829250	1
30	Screw	Schraube	6-k Skruv dg	Kuusioruuvi	DIN 931 8.8 M12X80 ZN	130370	2
31	Plain bearing	Gleitlager	Glidlager	Liukulaakeri	Ø 40/44 L=40	140040	2
32	Spring pin	Spannhülsen	Rörsprint	Jousisokka	DIN 1481 8X40 ZN	132815	1
33	Cup bolts	Flachrundschrabe	Låsskruv	Lukkoruuvi	DIN 603 8.8 M10X35 ZNC	132715	2
34	Pin	Zapfe	Tapp	Tappi	Typ C1 Ø30 L=64 zn	845750	1
35	Washer	Scheibe	Bricka	Aluslaatta	DIN 125A M30/31 ZN	131870	2
36	Bracket	Befästigung	Magnetplåt	Magneetin kiinnike		824785	1
37	Sensor bracket	Sensor befästigung	Magnetsensorplåt	Anturin pidike		824787	1
38	Screw	Schraube	6-k Skruv hg	Kuusioruuvi	DIN 933 8.8 M12X35 ZN	130980	2
39	Screw	Schraube	Spårskruv, sänkt	Uraruuvi	DIN 963 4.8 M4X20 ZN	132478	4
40	Nut	Muttern	Låsmutter	Lukitusmutteri	DIN 985-8 M4 ZN	131540	4

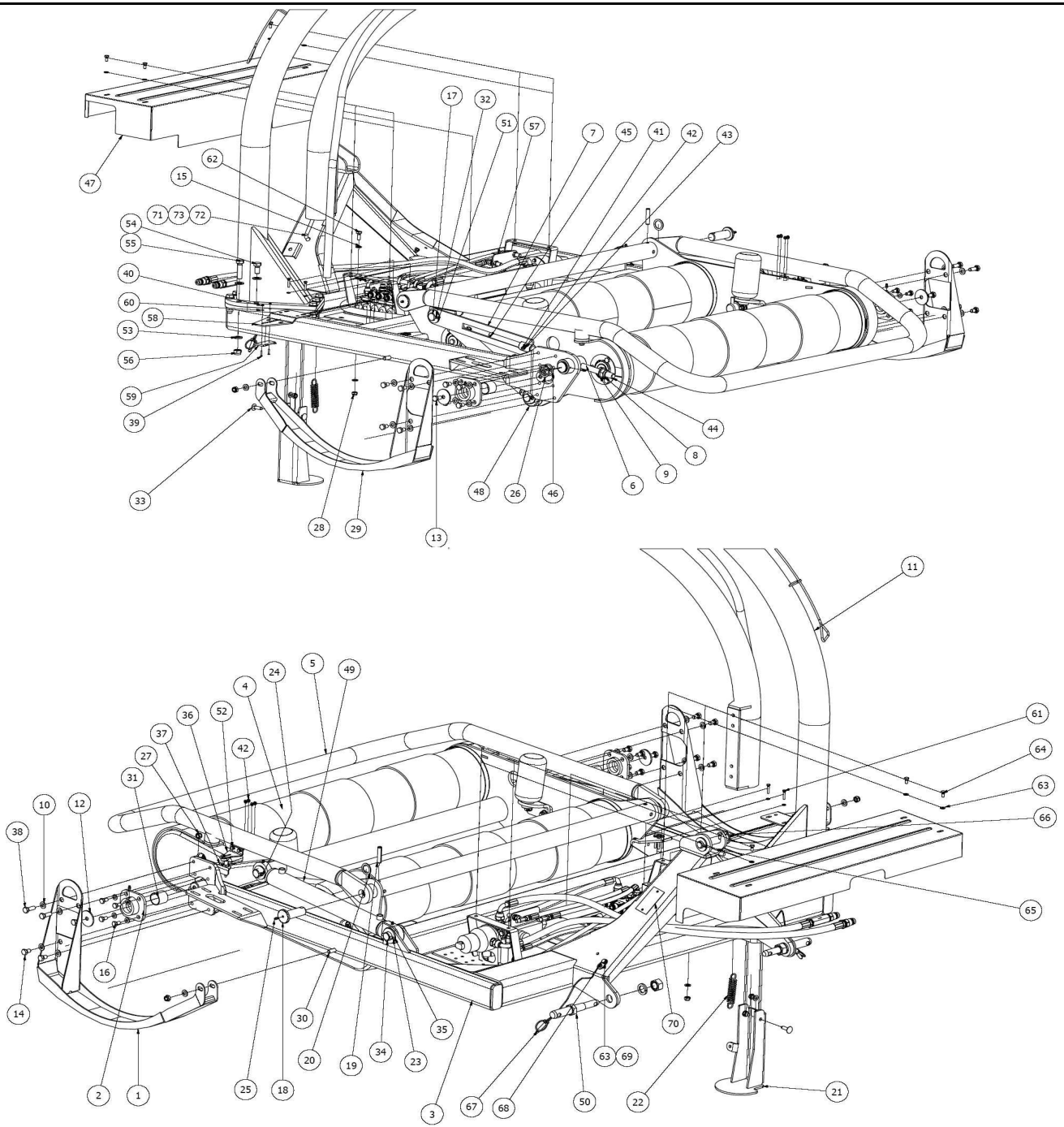
47
62
15
54
71
73
72
55
40
60
58
53
56
59
39
33
17
32
51
57
7
45
41
42
43
44
8
9
6
46
26
48
13
29
28
11
4
24
5
49
36
52
37
42
27
31
10
12
38
16
14
2
1
25
18
30
20
19
34
23
35
3
67
68
50
22
63
69
70
21
61
64
63
66
65

Pos	Name	Nahme	Benämning	Nimike	Specifikation	NO	Pcs
41	Screw	Schraube	6-k Skruv dg	Kuusioruuvi	DIN 931 8.8 M6X45 ZN	130689	5
42	Nut	Muttern	Låsmutter	Lukitusmutteri	DIN 985-8 M6 ZN	131560	9
43	Washer	Scheibe	Bricka	Aluslaatta	DIN 125A M 6/6.4 ZN	131730	17
44	Lower brawbar	Untere Zugstange	Undre dragstångsämne	Alempi vetoakseli		824795	1
45	Spring pin	Spannhülsen	Rörsprint	Jousisokka	DIN 1481 6x25 ZN	132825	1
46	Shims	Ausgleichscheibe	Passbricka	Sovitelaatta	DIN 988 35x45x2	132353	1
47	Cover	Schutsblech	Skyddstak	Suoja		824940	1
48	Cylinder	Zylinder	Hydraulcylinder	Hydraulisylinteri	Ø 40/25 L=255	146312	1
49	Hydraulic cylinder	Hydraulzylinder	Hydraulcylinder	Hydraulisylinteri	50/30x431	146330	1
50	Lift arm pin	Zapfen	Lyftarmstapp	Nostovarrentappi	Ø28/Ø22 L=205	157160	2
51	Washer	Scheibe	Bricka	Aluslaatta	DIN 125A M28 ZN	131866	3
52	Screw	Schraube	6-k Skruv hg	Kuusioruuvi	DIN 933 8.8 M6X20 ZN	130640	2
53	Washer	Scheibe	Bricka	Aluslaatta	DIN 125A M16/17 ZN	131810	13
54	Screw	Schraube	6-k Skruv hg	Kuusioruuvi	DIN 933 8.8 M16X30 ZN	131160	3
55	Screw	Schraube	6-k Skruv hg	Kuusioruuvi	DIN 933 8.8 M16X60 ZN	131220	5
56	Nut	Muttern	Låsmutter	Lukitusmutteri	DIN 985-8 M16 ZN	131630	5
57	Hydraulic preassembly	Hydraulik montage	Hydraulikförmontering	Hydrauliikka asennus		824926	1
58	Monitor bracket	Befestigung	Monitorfäste	Monitorin kiinnike		829184	1
59	Monitorbracket	Steuergerätbefästigung	Monitorfäste	Monitorin pidike		822115	1
60	Washer	Scheibe	Bricka	Aluslaatta	DIN 125A M4/4,3 ZN	131708	4
61	Screw	Schraube	6-k Skruv hg	Kuusioruuvi	DIN 933 8.8 M6X30 ZN	130675	2
62	Screw	Schraube	6-k Skruv hg	Kuusioruuvi	DIN 933 8.8 M10X25 ZN	130860	4
63	Washer	Scheibe	Bricka	Aluslaatta	DIN 125A M8/8.4 ZN	131750	8
64	Screw	Schraube	6-k Skruv hg	Kuusioruuvi	DIN 933 8.8 M8X16 ZN	130700	4
65	Pin	Zapfe	Tryckstångstapp, svetsad	Tappi		829090	1
66	Linch pin	Klappstecker	Ringsprint	Rengassokka	DIN 11023 10 mm	133366	1
67	Linch pin with wire	Klappstecker mit seile	Ringsprint med vajer	Rengassokka vajerilla		500040	2
68	Screw	Schraube	6-k Skruv hg	Kuusioruuvi	DIN 933 8.8 M8X25 ZN	130740	2
69	Nut	Muttern	Låsmutter	Lukitusmutteri	DIN 985-8 M8 ZN	131570	2
70	Type plate	Type Platte	Maskinnummer skylt	Tyyppi kilpi		159000	1
71	Grip clips	Federvorstecker	Nålsprint	Neulasokka	DIN 11024 4 mm	132923	1
72	Locking device	Schloß	Låshake	Lukko		824893	1
73	Bracket	Befestigung	Verktygshållare	Pidike	Ø10-12mm	133580	1

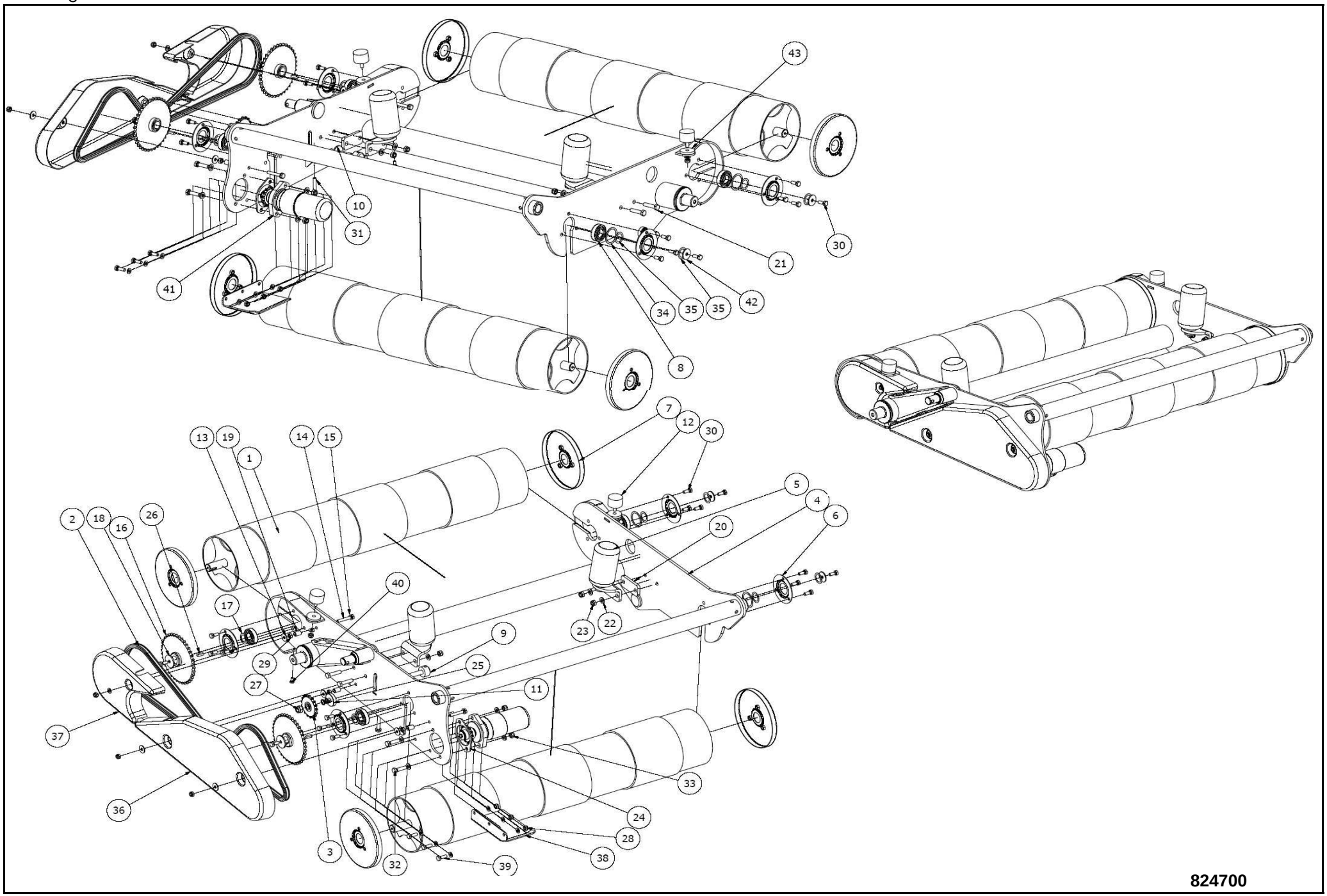
43
10
31
41
21
30
34
35
35
42
8
7
12
30
13
19
1
14
15
5
4
6
2
18
16
26
20
40
17
23
22
9
29
25
27
11
37
33
36
24
28
3
32
39
38
824700

Pos	Name	Nahme	Benämning	Nimike	Specifikation	NO	Pcs
1	Roller	Rolle	Rullbordsvals	Valssi		824762	2
2	Rollerchain	Rollkette	Rullkedja	Rullaketju	10 B 5/8 142 länkar	150981	1
3	Tightenwheel	Kettenspannerrad	Kedjespännhjul	Kiristyspyörä	Z=17, TELKO 5/8 L10B1	821038	1
4	Rollertable frame	Rahmen	Rullbordsram	Rullapöytä runko		824740	1
5	Support roller	Fuhrungsrolle	Stödrulle, komplett	Tukirulla		820788	2
6	Bearing collar	Lagerhäuse	Lagerfläns	Laakerilaippa		821010	4
7	Winding guard	Wickelschtz	Lagerfläns	Kiertomissuoja		821022	4
8	Bearing	Lager	Kullager	Laakeri	6206 2RS	140264	4
9	Chain tighteningpin	Kettenspanner	Kedjespännartapp	Ketjunkiristäjäntappi	Ø40/16 L=84 zn	821260	1
10	Washer	Scheibe	Bricka	Laatta	Ø50/17x4	821266	1
11	Distans	Distanz	Distans	Väliputki	Ø50/17x12	821267	1
12	Damper	Gummistopfen	Dämpare	Kumityyny	Mar-Con 50-35-4 M10x28	157062	2
13	Washer	Scheibe	Karosseribricka	Korialuslevy	DIN 9021 M10/10.5X30X2.5 ZN	131930	5
14	Screw	Schraube	6-k Skruv hg	Kuusioruuvi	DIN 933 8.8 M10X60 ZN	130940	3
15	Washer	Scheibe	Bricka	Aluslaatta	DIN 125A M10/10.5 ZN	131770	13
16	Sprocket	Kettenrad	Kedjehjul, vals	Ketjupyörä	5/8" Z=38	824728	2
17	Shims	Ausgleichscheibe	Passbricka	Sovitelaatta	DIN 988 30X42X1	132320	2
18	Washer	Scheibe	Bricka	Aluslaatta	Ø 11/50x4 ZN	503051	2
19	Spacer	Distantz	Distans för plastskyd	Välihylssy		824736	3
20	Spacer	Distanz	Stödrulledistans	Välilevy	10mm	824734	2
21	Screw	Schraube	6-k Skruv dg	Kuusioruuvi	DIN 931 8.8 M12X50 ZN	130330	4
22	Washer	Scheibe	Bricka	Aluslaatta	DIN 125A M12/13 ZN	131790	8
23	Nut	Muttern	Låsmutter	Lukitusmutteri	DIN 985-8 M12 ZN	131600	4
24	Spacerplate	Distanzplatte	Motordistans	Välipelti	4mm	824732	1
25	Shims	Ausleichscheibe	Passbricka	Sovitelaatta	DIN 988 16x22x2	132236	2
26	Spline	Keile	Flatkil	Laattakiila	DIN 6885 A 8x7x28	132949	2
27	Nut	Muttern	Låsmutter	Lukitusmutteri	DIN 985-8 M16 ZN	131630	1
28	Nut	Muttern	Låsmutter	Lukitusmutteri	DIN 985-8 M10 ZN	131580	8
29	Nut	Muttern	Mutter	Kuusiomutteri	DIN 934 M10 ZN	131400	3
30	Screw	Schraube	6-k Skruv hg	Kuusioruuvi	DIN 933 8.8 M10X25 ZN	130860	16
31	Screw	Schraube	6-k Skruv hg	Kuusioruuvi	DIN 933 8.8 M10x80 ZN	130946	1
32	Screw	Schraube	6-k Skruv hg	Kuusioruuvi	DIN 933 8.8 M12X45 ZN	131005	2
33	Nut	Muttern	Låsmutter	Lukitusmutteri	DIN 985-10 M12 ZN	131610	2
34	Shims	Ausgleichscheibe	Passbricka	Sovitelaatta	DIN 988 50X62X1	132410	2
35	Shims	Ausgleichscheibe	Passbricka	Sovitelaatta	DIN 988 30X42X0,5	132310	4
36	Chaincover	Ketten schutz	Kedjeskydd	Ketjusuoja		824730	1
37	Chaincover	Ketten schutz	Kedjeskydd, bakre	Ketjusuoja		824731	1
38	Motor cover	Motor schuts	Motorskyddsplåt	Mootorinsuoja		824770	1
39	Screw	Schraube	6-k Skruv hg	Kuusioruuvi	DIN 933 8.8 M10X30 ZN	130880	3
40	Screw	Schraube	6-k Skruv hg	Kuusioruuvi	DIN 933 8.8 M8X16 ZN	130700	1

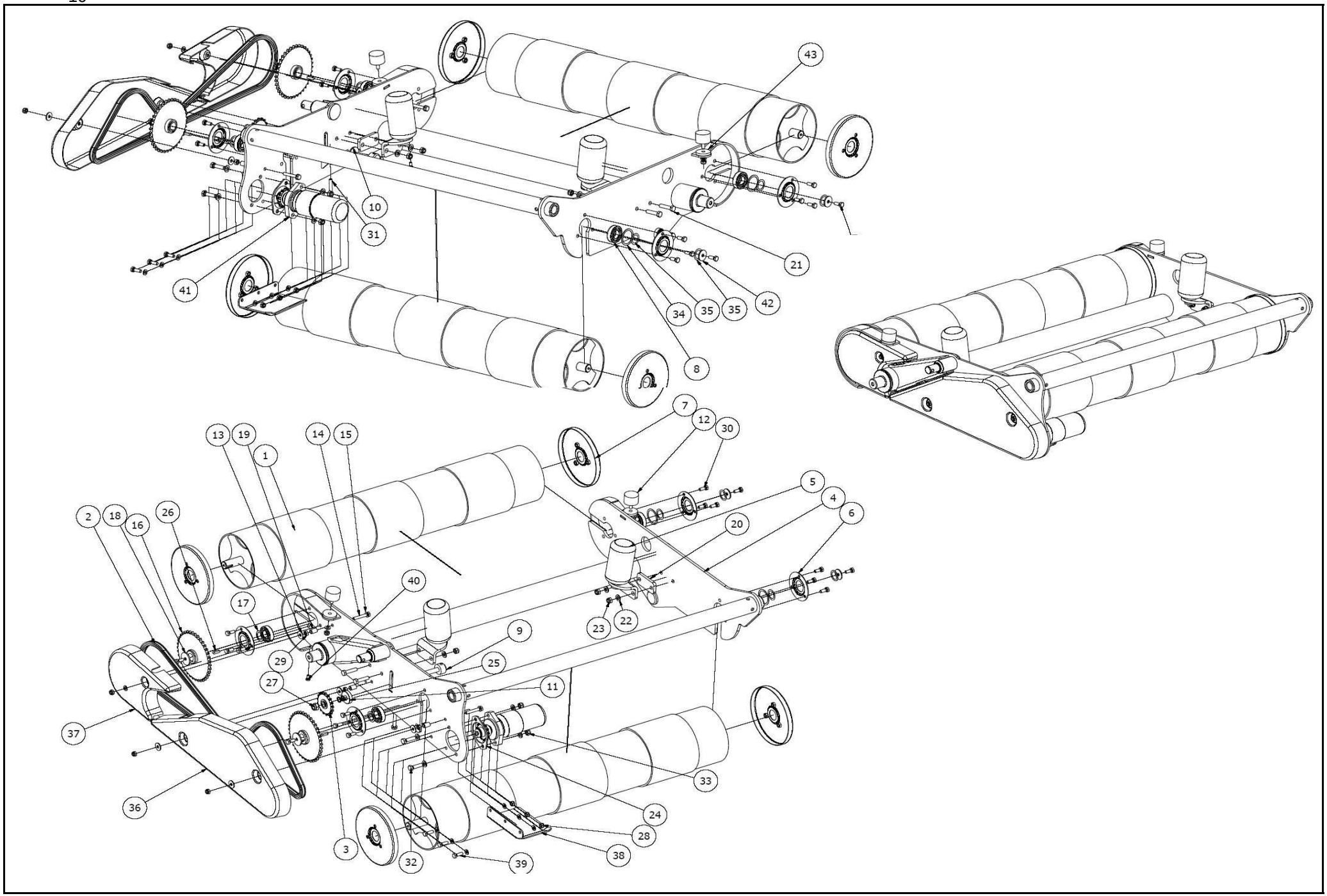
43
10
31
41
21
42
35
35
34
8
7
12
30
13
19
1
14
15
5
4
6
2
18
16
26
20
40
17
23
22
9
29
25
27
11
37
33
36
24
28
3
32
39
38

Pos	Name	Nahme	Benämning	Nimike	Specifikation	NO	Pcs
41	Motor preassembly	Motor montage	Motor förmontering	Mooottorin etuasennus		824733	1
42	Washer	Scheibe	Karosseribricka	Korialuslevy	DIN 6902 11/40 Form B S=3 ZN	131968	2
43	Distance washer	Distantz	Distans bricka för	Aluslaatta		824766	2

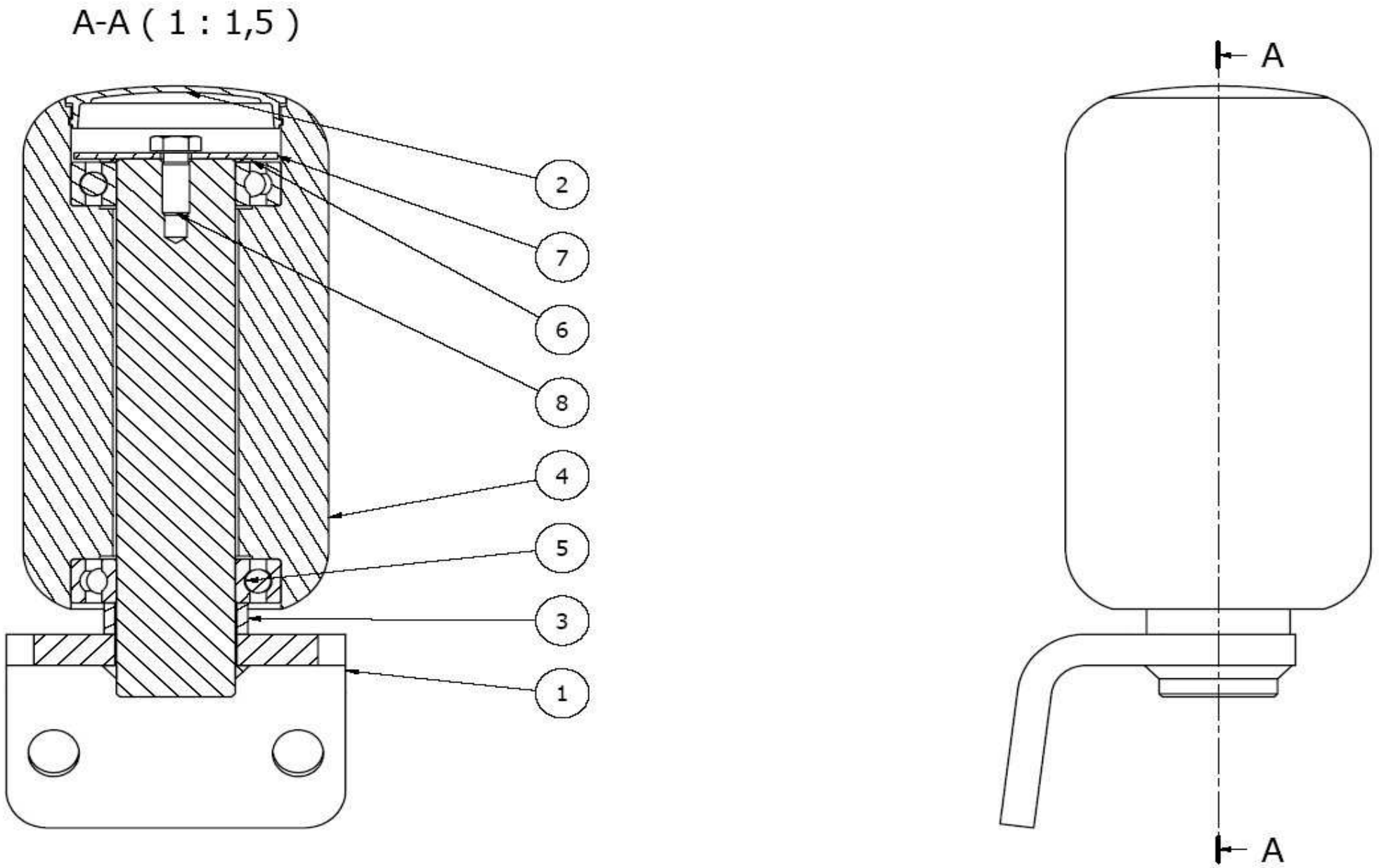

820788

Pos	Name	Nahme	Benämning	Nimike	Specifikation	NO	Pcs
1	Support roller axle	Welle	Stödrullaxel	Tukirullan akseli		820786	1
2	Cover	Dekel	Plast lock	Kansi		802040	1
3	Distans	Distanz	Distans	Välihylsy		820782	1
4	Support roller	Fuhrungsrolle	Stödrulle med lock	Tukirulla		820774	1
5	Bearing	Lager	Kullager	Laakeri	6007 2RS	140134	2
6	Shims	Ausgleichscheibe	Passbricka	Sovitelaatta	DIN 988 35X45X1	132350	1
7	Washer	Scheibe	Täckbricka	Laatta	Ø9/60x2	802041	1
8	Screw	Schraube	6-k Skruv hg	Kuusioruuvi	DIN 933 8.8 M8X20 ZN	130720	1

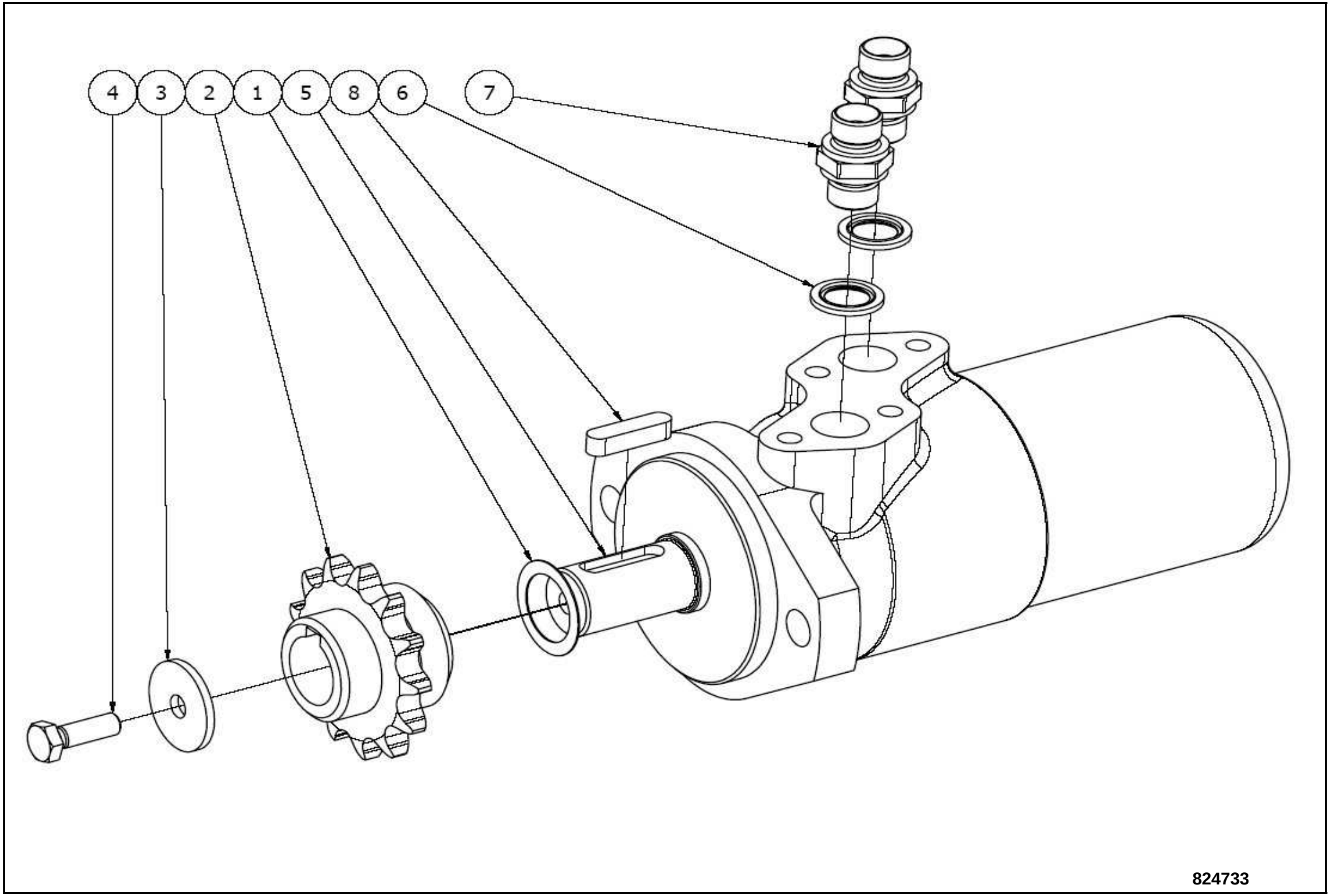
4
3
2
1
5
8
6
7
824733

Pos	Name	Nahme	Benämning	Nimike	Specifikation	NO	Pcs
1	Shims	Ausgleichscheibe	Passbricka	Sovitelaatta	DIN 988 25X35X0,5	132260	1
2	Sprocket	Kettenrad	Kedjehjul	Ketjupyörä	z=13 5/8"	824720	1
3	Wascher	Scheibe	Bricka	Laatta	Ø8x34x3	828618	1
4	Screw	Schraube	6-k Skruv hg	Kuusioruuvi	DIN 933 8.8 M8X25 ZN	130740	1
5	Hydraulic motor	Hydraul. Motor	Hydraulmotor	Hydrauliikka moottor	OMP 630 Danfoss Målad 151-535	144175	1
6	Bonded gasket	Dichtung	Usit-tätning	Usit-tiiviste	3/8" USITR-06	146003	2
7	Doublenipple	Doppelnippel	Dubbelnippa	Kaksoisnippa	3/8"-3/8" 04000-06	143104	2
8	Spline	Keile	Flatkil	Laattakiila	DIN 6885 A 8x7x32	132952	1

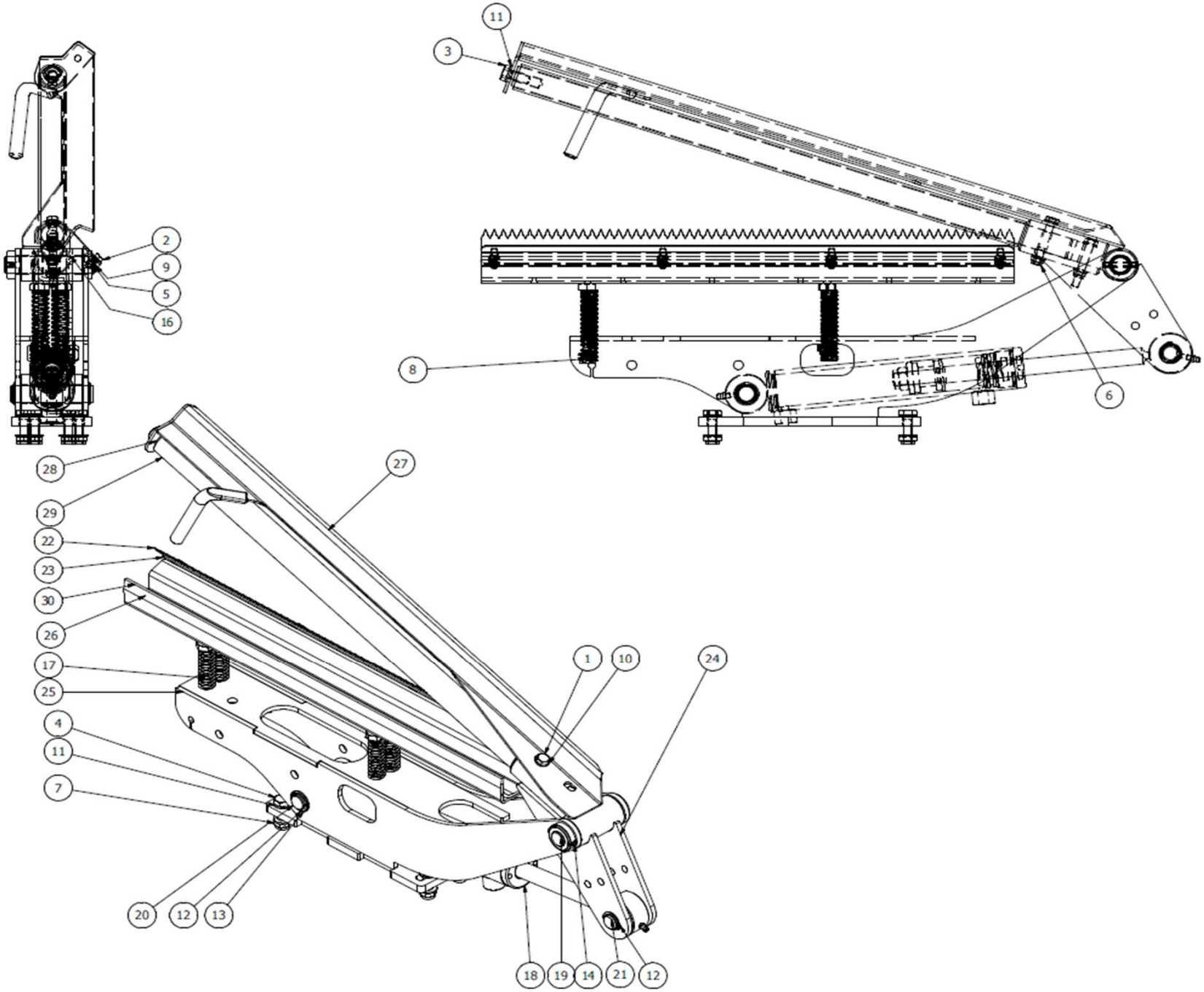
11
3
2
9
5
16
8
6
28
29
27
22
23
30
26
17
25
4
11
7
1
10
24
20
12
13
18
19
14
21
12

827110

Pos	Name	Nahme	Benämning	Nimike	Specifikation	NO	Pcs
			827110				
Pos	**Name**	**Nahme**	**Benämning**	**Nimike**	**Specifikation**	**NO**	**Pcs**
1	Screw	Schraube	6-k Skruv dg	Kuusioruuvi	DIN 931 8.8 M 8x55 ZN	130035	2
2	Screw	Schraube	6-k Skruv hg	Kuusioruuvi	DIN 933 8.8 M6X16 ZN	130620	4
3	Screw	Schraube	6-k Skruv hg	Kuusioruuvi	DIN 933 8.8 M10X25 ZN	130860	1
4	Screw	Schraube	6-k Skruv hg	Kuusioruuvi	DIN 933 8.8 M10X35 ZN	130900	4
5	Nut	Muttern	Låsmutter	Lukitusmutteri	DIN 985-8 M6 ZN	131560	4
6	Nut	Muttern	Låsmutter	Lukitusmutteri	DIN 985-8 M8 ZN	131570	2
7	Nut	Muttern	Låsmutter	Lukitusmutteri	DIN 985-8 M10 ZN	131580	4
8	Nut	Muttern	Låsmutter	Lukitusmutteri	DIN 985-8 M12 ZN	131600	4
9	Washer	Scheibe	Bricka	Aluslaatta	DIN 125A M 6/6.4 ZN	131730	4
10	Washer	Scheibe	Bricka	Aluslaatta	DIN 125A M8/8.4 ZN	131750	4
11	Washer	Scheibe	Bricka	Aluslaatta	DIN 125A M10/10.5 ZN	131770	9
12	Seeger ring	Sicherüngring	Låsring för axel	Varmistinrengas	DIN 471 20X1,2	132060	5
13	Shims	Ausgleichscheibe	Passbricka	Sovitelaatta	DIN 988 20X28X1	132250	2
14	Spring pin	Spannhülsen	Rörsprint	Jousisokka	DIN 1481 6X40 ZN	132811	1
15	Zeal	Niete	Dragnit	Vetoniitti	Ø4,8x14, fläns Ø14mm , Alu	133801	6
16	Plain bearing	Gleitlager	Glidlager	Liukulaakeri	Ø 20/23 L=25	140048	2
17	Spring	Feder	Tryckfjäder	Jousi	Lo=87, Dy=19, d=2.5	804115	4
18	Cylinder	Zylinder	Cylinder	Sylinteri	Ø40/20x170	820020	1
19	Pin	Zapfe	Filmklippstapp	Tappi		821758	1
20	Cylinder pin	Zylinder zapfen	Cylindertapp	Sylinteritappi		821762	1
21	Pin	Zapfe	Filmklippscylindertapp	Tappi		825214	1
22	Knife	Messer	Foliekniv 500mm.	Terä	Trippeluddskniv	825271	1
23	Shimsplate	Distantz	Shimsplåt vid foliekniv	Säätöpelti		825272	1
24	Axle holder	Scharnier	Klippaxelled	Väliakseli ja hylsy		825480	1
25	Cutter frame	Messer Rahmen	Klippram 500	Leikkurin runko		827120	1
26	Knife and folie bracket	Messerhalter	Kniv och folie hållar	Terä ja muvinpinike	för 500 klipp	827130	1
27	Knife protection	Messer Schutzen	Knivskydd 500	Teräsuoja		827135	1
28	Cutter axle	Messerachse	Klippaxel, lös 500	Leikkurin akseli		827138	1
29	Upper cutterpipe	Ruhr	Klipprör pvc l=500	Putki		827139	1
30	Rubber mat	Gummistopfen	Gummidyna på	Kumimatto	500 klipp	827140	1

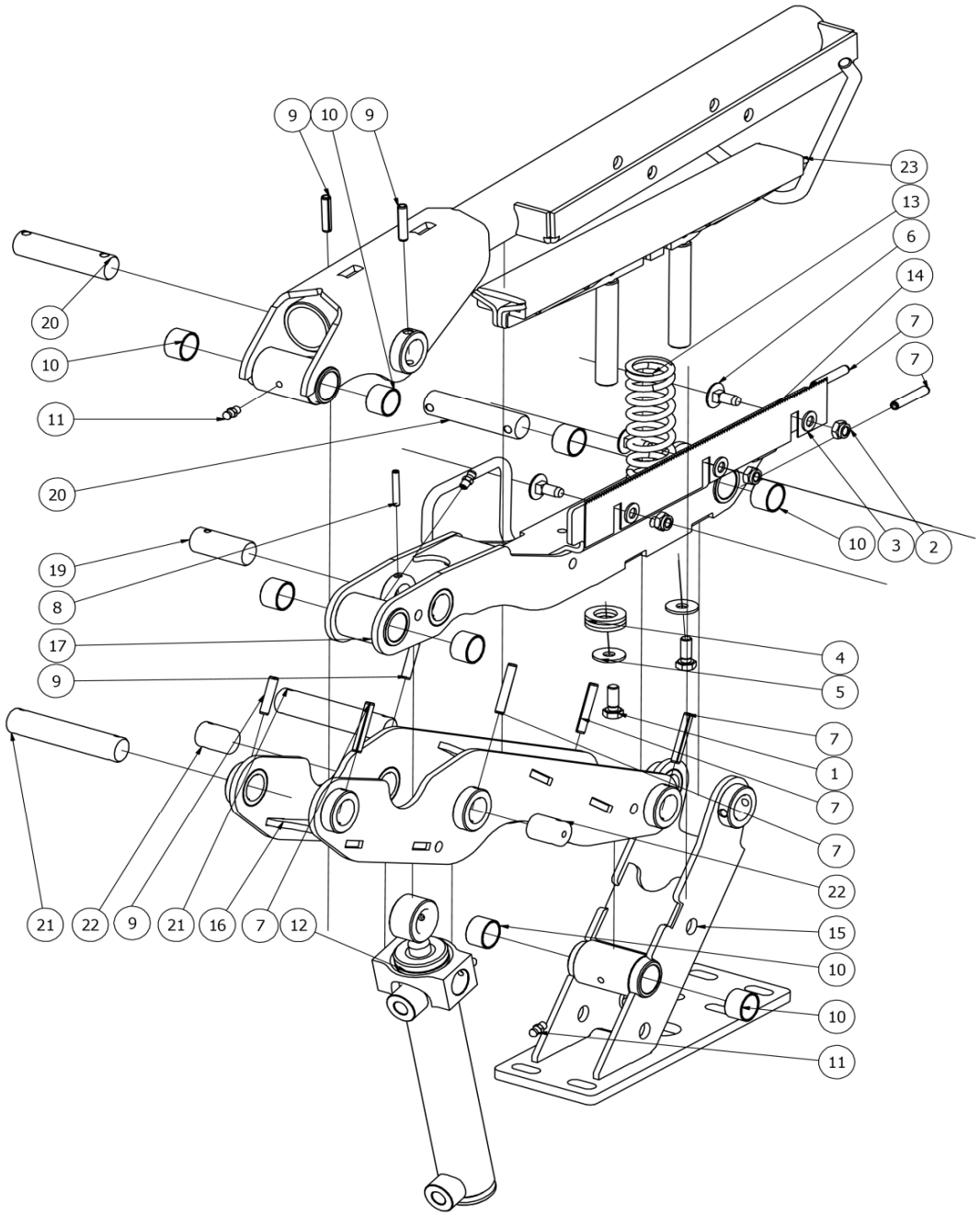
9
10
9
23
13
6
14
7
7
20
10
11
20
19
8
17
9
10
3
2
4
5
7
1
7
7
22
21
22
9
21
16
7
12
15
10
10
11

118271							
Pos	**Name**	**Nahme**	**Benämning**	**Nimike**	**Specifikation**	**NO**	**Pcs**
1	Screw	Schraube	6-K Skruv Hg	Kuusioruuvi	DIN 933 8.8 M8x20 Zn	130720	2
2	Nut	Muttern	Låsmutter	Lukitusmutteri	DIN 985-8 M8 Zn	131570	3
3	Washer	Scheibe	Bricka	Aluslaatta	DIN 125A M8/8.4 Zn	131750	3
4	Washer	Scheibe	Bricka	Aluslaatta	DIN 125A M16/17 Zn	131810	3
5	Washer	Scheibe	Karosseribricka	Korialuslevy	DIN 9021 8/8.4x24x2 Zn	131910	2
6	Cup bolts	Flachrundschrabe	Låsskruv	Lukkoruuvi	DIN 603 4.6 M8x20 Znc	132645	3
7	Spring pin	Spannhülsen	Rörsprint	Jousisokka	DIN 1481 6x40 Zn	132811	6
8	Spring pin	Spannhülsen	Rörsprint	Jousisokka	DIN 1481 4x30 Zn	132821	1
9	Spring pin	Spannhülsen	Rörsprint	Jousisokka	DIN 1481 6x30 Zn	132823	4
10	Plain bearing	Gleitlager	Glidlager	Liukulaakeri	Ø 20/23 L=15	140047	8
11	Grease nipple	Smiernippel	Smörjnippa	Voitelunippa	M6x1	140950	4
12	Cylinder	Hydraulzylinder	Hydraulcylinder	Hydraulisylinteri	Ø32/16x166	146635	1
13	Spring	Feder	Tryckfjäder	Puristusjousi	d=5 Di=26 Lo=100	155025	1
14	Knife	Messer	Foliekniv	Terä		828499	1
15	Baseplate	Balken	Botten del	Pohjarunko		828519	1
16	Main frame	Rahmen	Huvud del	Päärunko		828521	1
17	Arm	Arm	Mittersta arm	Varsi		828524	1
18	Filmcutter	Folienschneiden	Filmskärare	Muovikatkasija		828525	1
19	Cylinder pin	Zapfen	Cylindertapp	Tappi	Ø20 L=47	828526	1
20	Pin	Zapfen	Ledtapp	Tappi	Ø20 L=82	828527	2
21	Pin	Zapfen	Ledtapp	Tappi	Ø20 L=97	828528	2
22	Cylinder pin, short	Gelenkzapfen	Cylindertapp, kort	Tappi, lyhyt	Ø20 L=27	828536	2
23	Rubber flange	Gummiauflage	Mothåll, montering	Kumityyny		828558	1

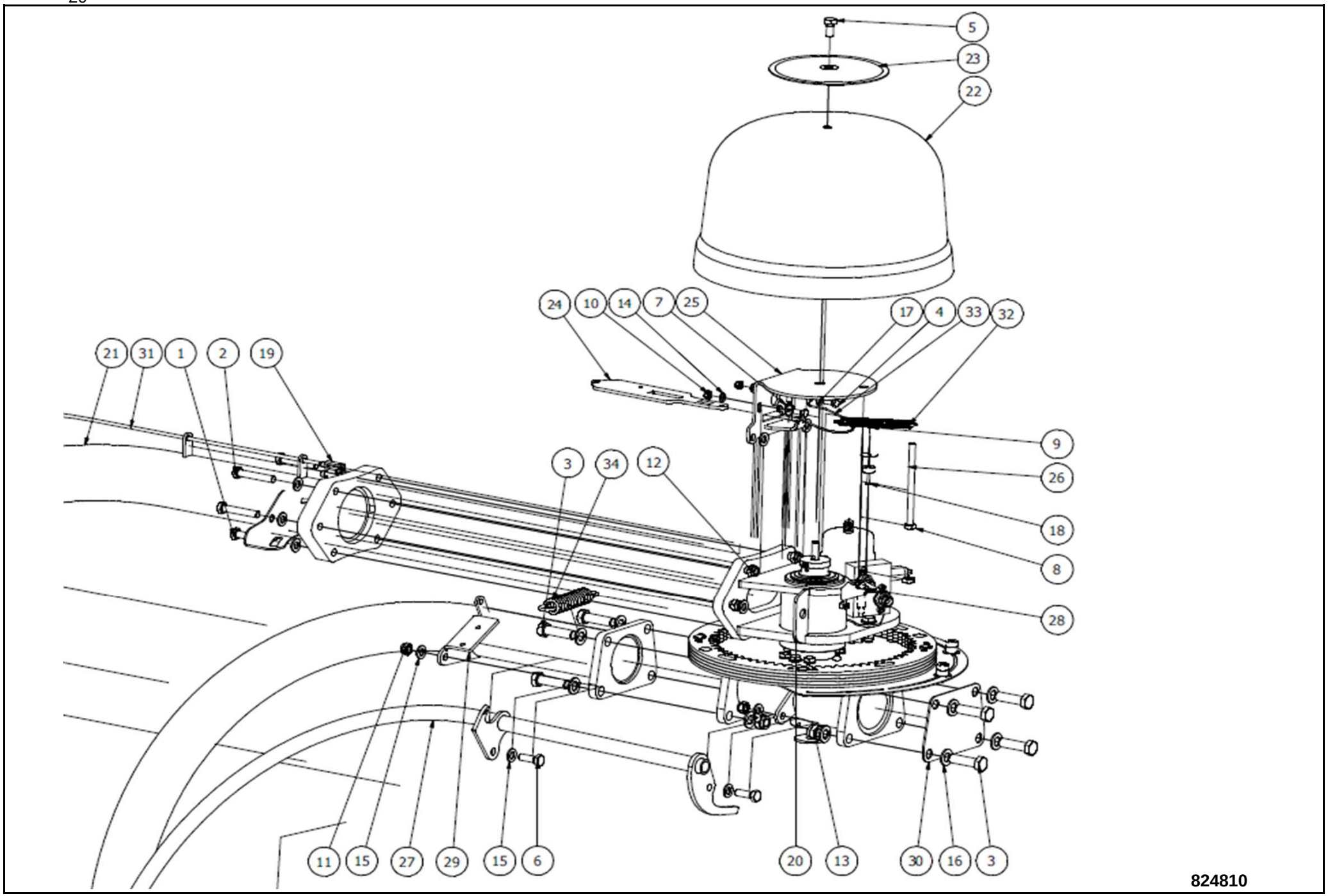
5
23
22
24
10
14
7
25
17
4
33
32
21
31
1
2
19
9
3
34
12
26
18
8
28
11
15
27
29
15
6
20
13
30
16
3
824810

824810							
Pos	**Name**	**Nahme**	**Benämning**	**Nimike**	**Specifikation**	**NO**	**Pcs**
1	Screw	Schraube	6-k Skruv dg	Kuusioruuvi	DIN 960 10.9M12x55ZNC fingäng	130343	2
2	Screw	Schraube	6-k Skruv dg	Kuusioruuvi	DIN 960 10.9 M12x1,5x70 ZN	130355	4
3	Screw	Schraube	6-k Skruv dg	Kuusioruuvi	DIN 931 8.8 M16X55 ZN	130520	8
4	Screw	Schraube	6-k Skruv hg	Kuusioruuvi	DIN 933 8.8 M8X20 ZN	130720	3
5	Screw	Schraube	6-k Skruv hg	Kuusioruuvi	DIN 933 8.8 M12X25 ZN	130960	1
6	Screw	Schraube	6-k Skruv hg	Kuusioruuvi	DIN 933 8.8 M12X35 ZN	130980	2
7	Nut	Muttern	Mutter	Kuusiomutteri	DIN 934 M8 ZN	131395	1
8	Nut	Muttern	Mutter	Kuusiomutteri	DIN 934 M10 ZN	131400	3
9	Nut	Muttern	Låsmutter	Lukitusmutteri	DIN 985-8 M4 ZN	131540	1
10	Nut	Muttern	Låsmutter	Lukitusmutteri	DIN 985-8 M8 ZN	131570	2
11	Nut	Muttern	Låsmutter	Lukitusmutteri	DIN 985-8 M12 ZN	131600	2
12	Nut	Muttern	Låsmutter fg	Lukitusmutteri hienok.	DIN 980 V M12x1,5 ZN	131612	4
13	Nut	Muttern	Låsmutter	Lukitusmutteri	DIN 985-8 M16 ZN	131630	8
14	Washer	Scheibe	Bricka	Aluslaatta	DIN 125A M8/8.4 ZN	131750	2
15	Washer	Scheibe	Bricka	Aluslaatta	DIN 125A M12/13 ZN	131790	14
16	Washer	Scheibe	Bricka	Aluslaatta	DIN 125A M16/17 ZN	131810	16
17	Washer	Scheibe	Karosseribricka	Korialuslevy	DIN 9021 6/6.4 ZN	131890	2
18	Screw	Schraube	Spårskruv, sänkt	Uraruuvi	DIN 963 4.8 M4X20 ZN	132478	1
19	Jokes joints	Gabelgelengk	Gaffellänk	Haarukkalenkki	DIN 71751 S M6x24	133550	1
20	Bearing housing	Lagerhalter	Svängnav montering	Laakeripesä	LL motor	824812	1
21	Outher bow	Aussenbogen	Yttre rambåge	Ulkokaari	Svets	824820	1
22	Cover	Schuts	Toppkåpa	Suoja	Plast	824830	1
23	Washer	Scheibe	Hattbricka	Hattulaatta		824832	1
24	Activatorplate	Aktivator platte	Aktivatorplatta	Laukaisupelti		824848	1
25	Bracket	Befästigung	Fjädermothåll	Kiinnike	Svets	824851	1
26	Support	Stutz	Stödstång	Tuki		824858	1
27	Safety bar	Sicherheitsbugel	Säkerhetsarm	Turva kaari	Svets	824868	1
28	Sensor bracket	Sensor befästigung	Armsensorfäste	Anturin kiinnike		824875	1
29	Wrap arm	Wickelarm	Sträckararm	Sisäkaari	Svetsning	824880	1
30	Endcover	Endblech	Ändplåt	Päätylevy	Täckplåt 1 arm	824890	1
31	Reset pin	Quittierung	Kvitteringsspak	Kuittausvipu		828269	1
32	Spring	Feder	Dragfjäder	Jousi	Lo=100 Dm=12,75 d=2,25	828290	1
33	Spring	Feder	Brytledsfjäder	Jousi		828295	1
34	Spring	Feder	Dragfjäder	Jousi	Ø5x25x120	848010	1

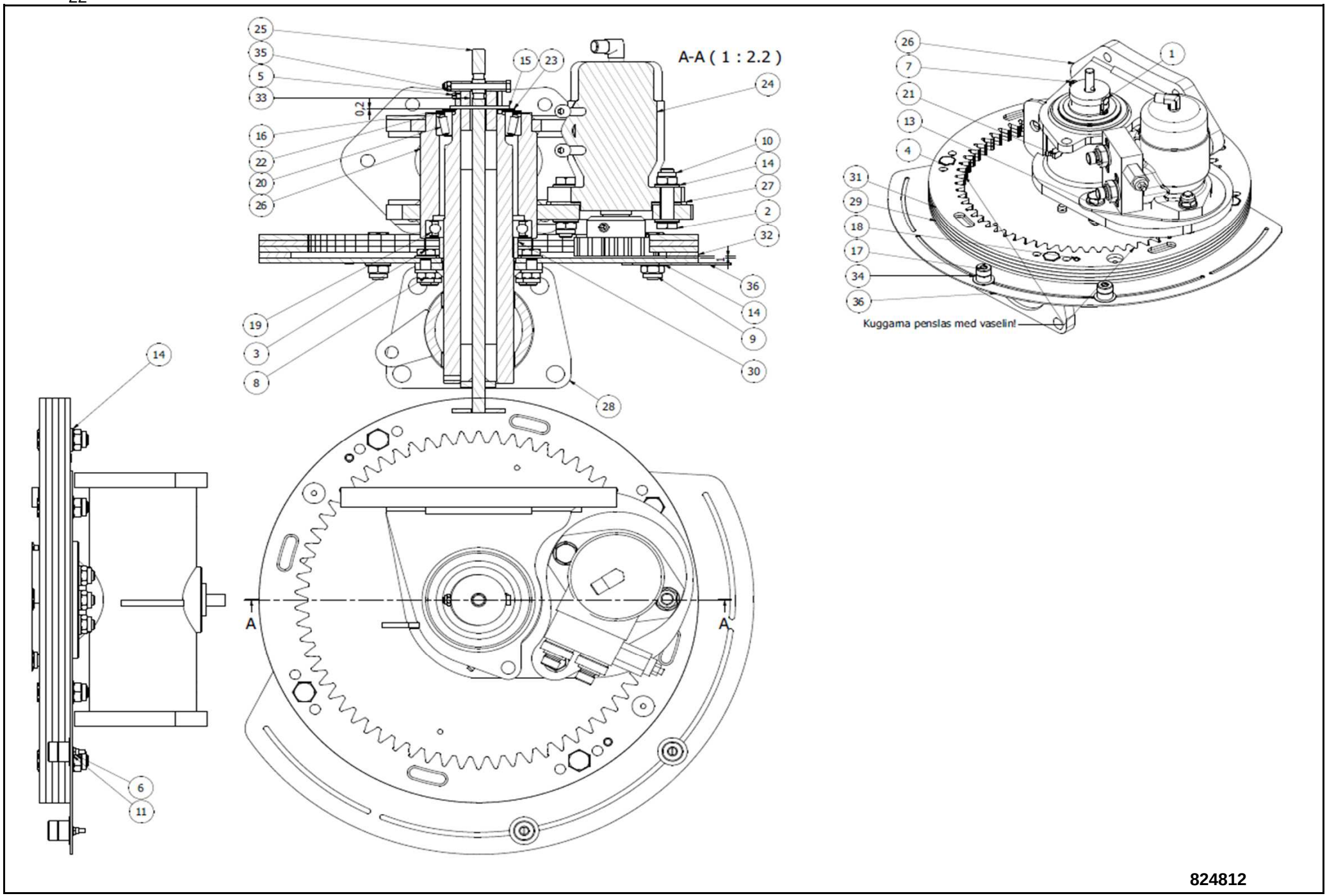
A-A (1 : 2.2)
0,2
Kuggarna penslas med vaselin!
A
A
824812

Pos	Name	Nahme	Benämning	Nimike	Specifikation	NO	Pcs
			824812				
Pos	Name	Nahme	Benämning	Nimike	Specifikation	NO	Pcs
1	Screw	Schraube	6-k Skruv dg	Kuusioruuvi	DIN 931 8.8 M 6X60 ZN	130003	1
2	Screw	Schraube	6-k Skruv dg	Kuusioruuvi	DIN 960 10.9M12x55ZNC fingäng	130343	2
3	Screw	Schraube	6-k Skruv hg	Kuusioruuvi	DIN 933 8.8 M10X30 ZN	130880	6
4	Screw	Schraube	6-k Skruv hg	Kuusioruuvi	DIN 933 8.8 M12X40 ZN	131000	5
5	Socket set screw	Gewindestifte	I-6 Stoppskruv	Pidätinruuvvi	DIN 913 12.9 M6X8 ZN	131287	2
6	Nut	Muttern	Låsmutter	Lukitusmutteri	DIN 985-8 M4 ZN	131540	2
7	Nut	Muttern	Låsmutter	Lukitusmutteri	DIN 985-8 M6 ZN	131560	1
8	Nut	Muttern	Låsmutter	Lukitusmutteri	DIN 985-8 M10 ZN	131580	6
9	Nut	Muttern	Låsmutter	Lukitusmutteri	DIN 985-8 M12 ZN	131600	5
10	Nut	Muttern	Låsmutter fg.	Lukitusmutteri hienok.	DIN 985-10 M12x1,5 ZN	131611	2
11	Washer	Scheibe	Bricka	Aluslaatta	DIN 125A M4/4,3 ZN	131708	2
12	Washer	Scheibe	Bricka	Aluslaatta	DIN 125A M10/10.5 ZN	131770	12
13	Washer	Scheibe	Bricka	Aluslaatta	DIN 125A M12/13 ZN	131790	2
14	Washer ht	Scheibe HV	Bricka HV	Aluslevy hv	DIN 6916 10 M12/13	131970	8
15	Seeger ring	Sicherungring	Låsring för axel	Varmistinrengas	DIN 471 45X2.5	132122	1
16	Shims	Ausgleichscheibe	Passbricka	Sovitelaatta	DIN 988 45X55X1	132390	1
17	Screw	Schraube	Spårskruv, sänkt	Uraruuvi	DIN 963 4.8 M4X35 ZN	132479	2
18	Spring pin	Spannhülsen	Rörsprint	Jousisokka	DIN 1481 8x30 ZN	132829	2
19	Bearing	Lager	Kullager	Laakeri	6013 2RS	140180	1
20	Bearing	Lager	Rullager	Laakeri	33010/Q SKF	140464	1
21	Grease nipple	Smiernippel	Smörjnippa	Voitelunippa	M6x1; 45º	140960	1
22	Washer	Scheibe	Bricka	Laatta	Ø80/45,5x1	820514	1
23	Bearing housing	Lagerhalter	Kilspårsbricka	Laakeripesä		824814	1
24	Hydraulic motor	Hydraul. Motor	Arm motor	Hydraulimoottori	Montering	824835	1
25	Breaking axle	Auslöswelle	Stötstång	Laukaisuakseli	Svets	824862	1
26	Bearing house	Lagerhalter	Svänghylsa	Lakeripesä	Svets & bearbetning	824898	1
27	Bearing house	Lagerhalter	Stödplåt för motor	Lakeripesä	Svets & bearbetning	824899	1
28	Flange	Nabe	Nedre nav	Napa	Svets	824910	1
29	Flange	Flansch	Kuggfläns	Laippa		824916	1
30	Bearing distance	Distantz	Lagersätes distans	Holkki		824918	1
31	Cogweel	Zahnrad	Kugghjul s=18mm	Hammaspyörä	Mod.5 z=66	824970	1
32	Bottom distance	Bodenabstand	Kugghjulsdyna	Pohjakiekko		824975	1
33	Distans	Distanz	Mellanhylsa för mekanisk st	Välihylsy		826626	1
34	Distans	Distanz	Distanshylsa för positionsma	Välihylsy		828136	2
35	Pushwascher	Druckscheibe	Tryckfläns	Puristikiekka		828248	1
36	Magnet bracket	Magnet halterung	Positionsmagnetfäste	Magneettin kiinnike		829767	1

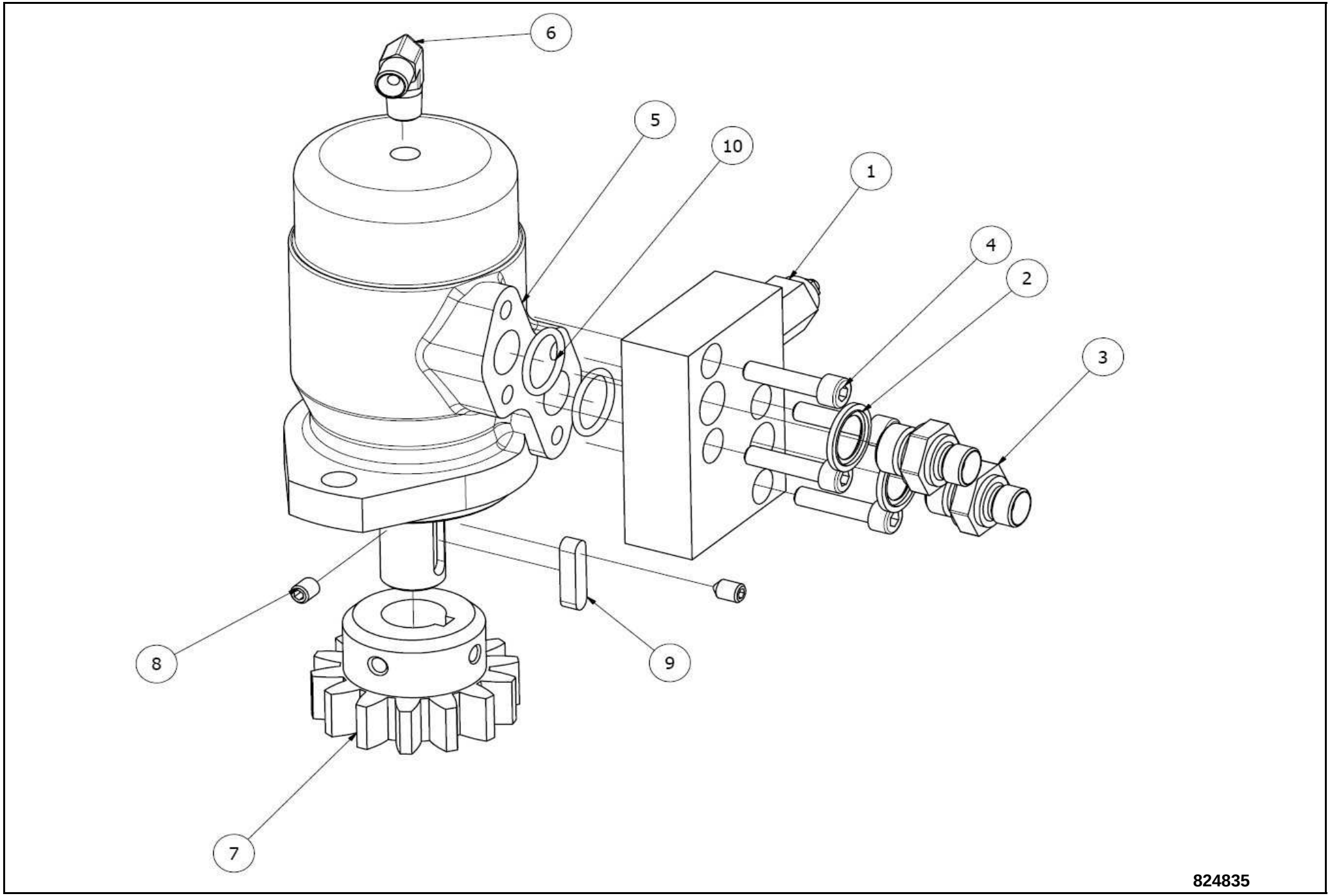
6
5
10
1
4
2
3
8
9
7
824835

Pos	Name	Nahme	Benämning	Nimike	Specifikation	NO	Pcs
1	Cross port relief valve	Doppelschockventil	Chockventil	Sokkiventtiili	M+S HYDRAULIC ERH 80	144390	1
2	Bonded gasket	Dichtung	Usit-tätning	Usit-tiiviste	1/2" USITR-08	146004	2
3	Doublenipple	Doppelnippel	Dubbelnippa	Supistusnippa	3/8"-1/2" 04000-06-08	143125	2
4	Screw	Schraube	I-6 Skruv	6-koloruuvvi	DIN 912 8.8 M8x35 ZN	131293	4
5	Hydraulic motor	Hydraul. Motor	Hydraulikmotor	Hydraulinen moottori	OMR 100 LL	144186	1
6	"l" adaptor with male thread	Vinkel nippel	Vinkel	Kulmanippa	1/4" - 1/4" 04490-04	143180	1
7	Cogweel	Zahnrad	Kugghjul	Hammaspyörä	Modul 5 z=14	154032	1
8	Socket set screw	Gewindestifte	I-6 stoppskruv	Pidätinruuvi	DIN 914 12.9 M8X12	131285	2
9	Key	Keile	Flatkil	Laattakiila	DIN 6885 A 8x7x32	132952	1
10	O-ring	O-ring	O-ring	O-rengas	Ø23x3	144394	1

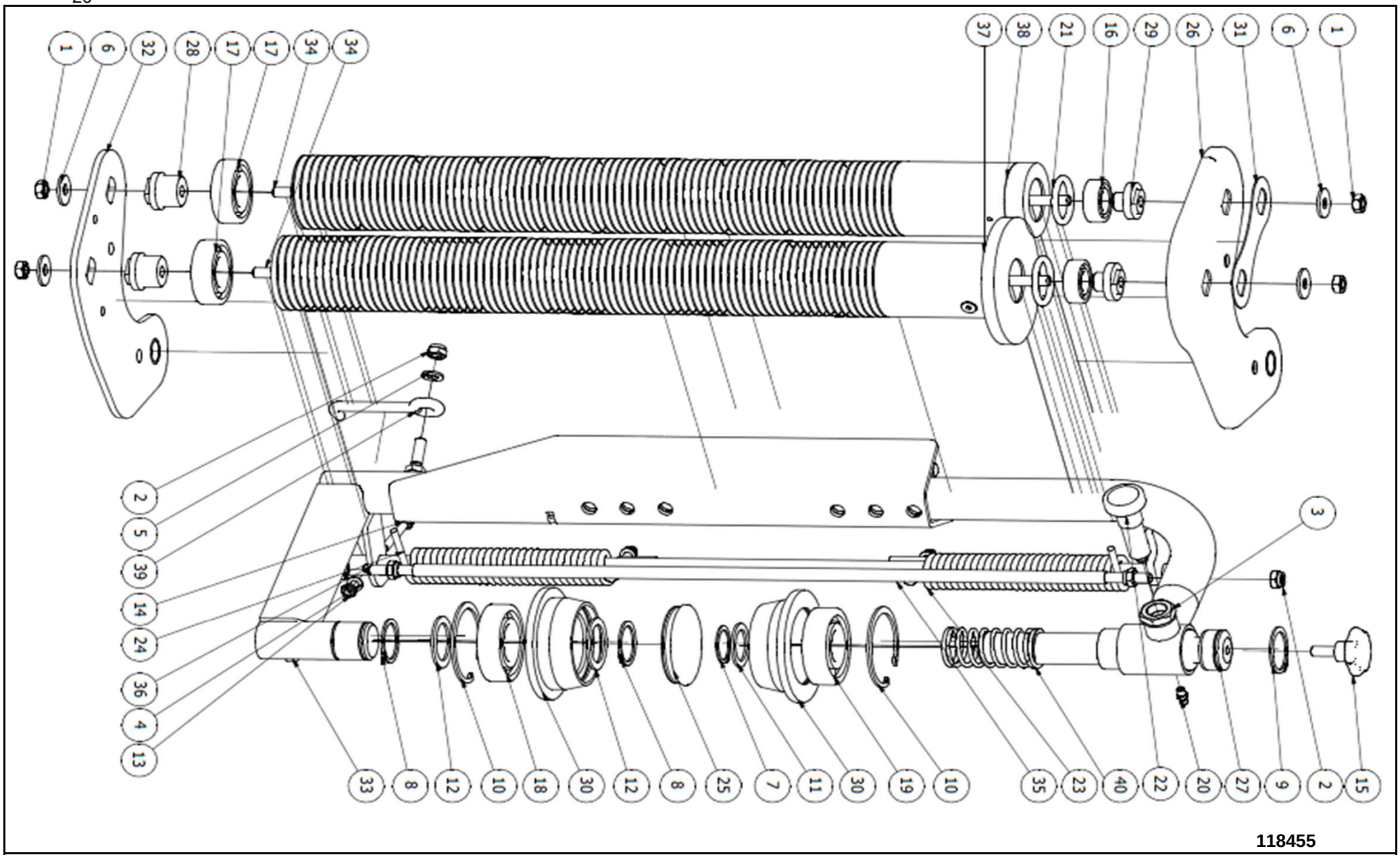
1
6
32
28
17
17
34
34
37
38
21
16
29
26
31
6
1
2
5
39
14
24
36
4
13
33
8
12
10
18
30
12
8
25
7
11
30
19
10
35
23
40
22
20
27
9
2
15
3
118455

118455							
Pos	**Name**	**Nahme**	**Benämning**	**Nimike**	**Specifikation**	**NO**	**Pcs**
1	Nut	Muttern	Mutter	Kuusiomutteri	DIN 934 M8 ZN	131395	4
2	Nut	Muttern	Låsmutter	Lukitusmutteri	DIN 985-8 M8 ZN	131570	5
3	Thin nut	Flache Muttern	Mutter låg	Matala kuusiomutteri	DIN 936-17H ZN M16x1,5	131681	1
4	Washer	Scheibe	Bricka	Aluslaatta	DIN 125A M 6/6.4 ZN	131730	3
5	Washer	Scheibe	Bricka	Aluslaatta	DIN 125A M8/8.4 ZN	131750	1
6	Washer	Scheibe	Karosseribricka	Korialuslevy	DIN 9021 8/8.4X24X2 ZN	131910	4
7	Seeger ring	Sicherüngring	Låsring för axel	Varmistinrengas	DIN 471 25X1,2	132070	1
8	Seeger ring	Sicherüngring	Låsring för axel	Varmistinrengas	DIN 471 30X1,5	132090	2
9	Seeger ring	Sicherüngring	Låsring för axel	Varmistinrengas	DIN 471 32X1,5	132094	1
10	Seeger ring	Sicherüngring	Låsring för hål	Varmistinrengas	DIN 472 62X2	132158	2
11	Shims	Ausgleichscheibe	Passbricka	Sovitelaatta	DIN 988 25X35X2	132280	1
12	Shims	Ausgleichscheibe	Passbricka	Sovitelaatta	DIN 988 30X42X2	132330	2
13	Nut	Muttern	Låsmutter	Lukitusmutteri	DIN 985 A4 M 6	133020	3
14	Screw	Schraube	6-k Skruv hg	Kuusioruuvi	DIN 933 A4 M6x50	133148	3
15	Female knob	Schraubgriff	Stjärnvred, hanne	Tähtimutteri	WN450 40-M8x20	139013	1
16	Bearing	Lager	Kullager	Laakeri	6202 2-RS	140224	2
17	Bearing	Lager	Kullager	Laakeri	6205 2RS	140254	2
18	Bearing	Lager	Kullager	Laakeri	6206 2RS	140264	1
19	Bearing	Lager	Kullager	Laakeri	6305 RS	140353	1
20	Grease nipple	Smiernippel	Smörjnippa	Voitelunippa	M6x1	140950	1
21	O-ring	O-ring	O-ring	O-rengas	OR 33x5 NBR 70 6405140	144986	2
22	Adjustingbolt	Spannscraube	Inställningsbult rostfri	Säätötappi	M16x1,5 (GN613 NI 8)	157031	1
23	Twistspring	Drefeder	Vridfjäder, vänster	Vääntöjousi		157184	1
24	Twistspring	Drefeder	Vridfjäder, höger	Vääntöjousi		157186	1
25	Cover	Dekel	Plast lock, för stödrulle	Kansi		802040	1
26	Bearingplate	Endplatte	Gavel, svetsad	Laakeripelti		816318	1
27	Pin	Welle	Filmhållaraxel	Tappi		816356	1
28	Bearinghouse	Lagergehause	Nedre lagerholk	Laakeriholkki	Förlängd	816381	2
29	Bearinghouse	Lagergehause	Övre lagerholk	Laakeriholkki		816382	2
30	Upper alu flange	Ubere Lagerhäuse	Övre/nedre rullhållarfläns	Ylempi laakeripesä		816388	2
31	Distansplate	Distanzplatte	Stödplåt	Tukipelti		816390	1
32	Endplate	Gabelplatte	Bottengavel	Päätylevy		816400	1
33	Frame	Rahmenbalken	Filmsträckarram, svet	Runko		816560	1
34	Axle	Welle	Spännstång i sträckar	Kiristysakseli		816564	2
35	Axle	Welle	Mellanstag	Väliakseli		816566	1
36	Twistaxle	Welle	Ledaxel	Vääntöakseli		816568	1
37	Stretchroller	Streckwalze	Valsrör	Kiristysvalssi	Z=49 L=56070% förstr	816570	1
38	Stretchroller	Streckwalze	Valsrör	Kiristysvalssi	Z=28 L=560 70% förstr	816572	1
39	Lockhook	Haaken	Låshake	Lukitushaka		822266	1
40	Sprin	Feder	Tryckfjäder	Painejousi	d=3 Dm=28.5 Lo=90 if=9	825029	1

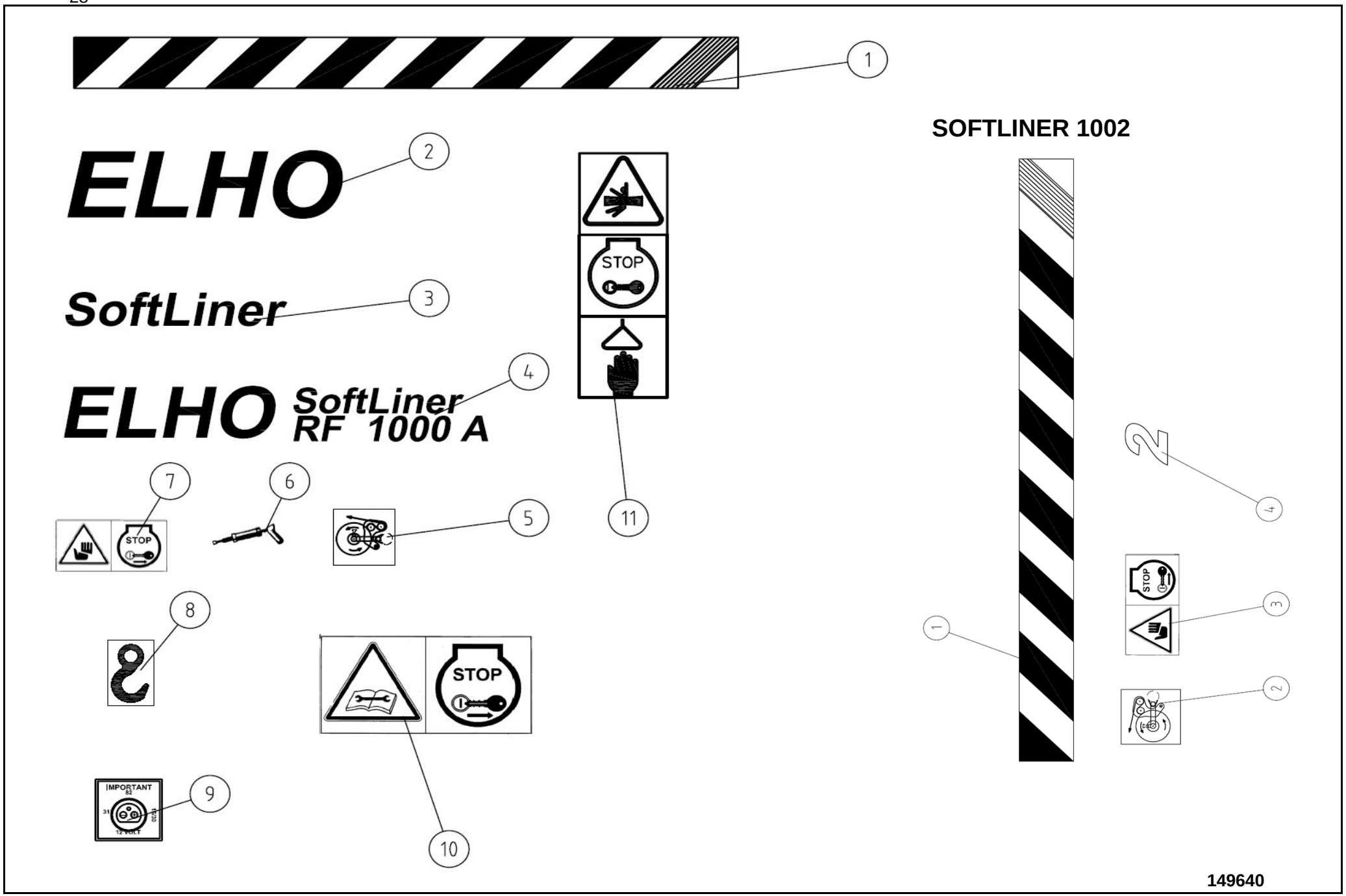
1
ELHO
2
SoftLiner
3
ELHO SoftLiner RF 1000 A
4
STOP
7
6
5
11
8
STOP
IMPORTANT
31
82
12 VOLT
9
10
SOFTLINER 1002
2
4
STOP
3
1
2
149640

Pos	Name	Nahme	Benämning	Nimike	Specifikation	NO	Pcs
1	Sticker	Kleber	Skyddsmärkning, rotationsv	Tarra		822372	1
2	Sticker	Aufkleber	Elho, transparent, gul text	Tarra		149020	1
3	Sticker	Kleber	Softliner tarra	Tarra		149184	1
4	Sticker	Kleber	Elho softliner rf 1000 a	Tarra		149194	2
5	Sticker	Aufkleber	Alu filmsträckartarra	Tarra		149180	1
6	Sticker	Aufkleber	Dekal vaselinspruta	Tarra		149014	6
7	Sticker	Aufkleber	Varning för kniv iso 11684	Tarra		149013	1
8	Sticker	Aufkleber	Dekal lyftkrok	Tarra		149132	2
9	Sticker	Kleber	Important 12 volt	Tarra		149188	1
10	Warning remove key	Zündschlüsselwarnung	Varning stoppa maskinen ta	Varoitus pysäytä kone poista avain		508650	1
11	Sticker	Kleber	Klämrisk/stop	Tarra		149622	1

149642

Pos	Name	Nahme	Benämning	Nimike	Specifikation	NO	Pcs
1	Sticker	Kleber	Skyddsmärkning, rotationsv	Tarra		822372	1
2	Sticker	Aufkleber	Alu filmsträckartarra	Tarra		149180	1
3	Sticker	Aufkleber	Varning för kniv iso 11684	Tarra		149013	1
4	Sticker	Aufkleber	Dekal	Tarra	SoftLiner 1502	149198	2

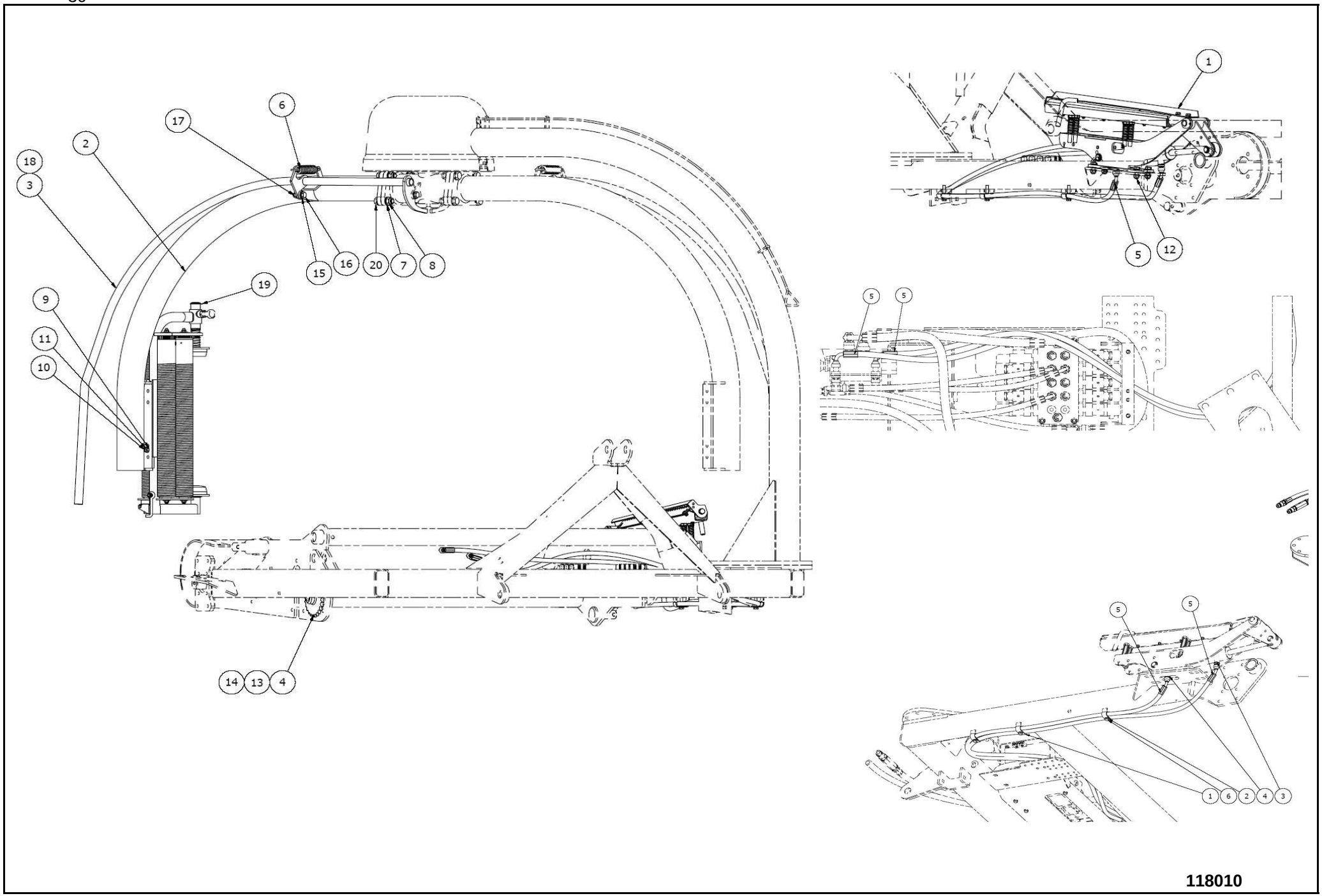
1
2
3
4
5
6
7
8
9
10
11
12
13
14
15
16
17
18
19
20
118010

Pos	Name	Nahme	Benämning	Nimike	Specifikation	NO	Pcs
1	Filmcutter	Folienschneiden	Filmklipp	Muovileikkuri		827110	1
2	Wrap arm	Wickelarm	Sträckararm	Sisäkaari		824880	1
3	Safety bar	Sicherheitsbugel	Säkerhetsarm	Turva kaari		824868	1
4	Sprocket	Kettenrad	Kedjehjul	Ketjupyörä	z=26 5/8"	824723	1
5	Hydraulic assembly	hydraulischen Montage	Hydraulikmontering	Hydrauliletkujen asenus		824925	1
6	Spring	Feder	Dragfjäder	Jousi	Ø5x25x120	848010	1
7	Washer	Scheibe	Bricka	Aluslaatta	DIN 125A M16/17 ZN	131810	8
8	Nut	Muttern	Låsmutter	Lukitusmutteri	DIN 985-8 M16 ZN	131630	4
9	Washer	Scheibe	Bricka	Aluslaatta	DIN 125A M10/10.5 ZN	131770	12
10	Screw	Schraube	6-k Skruv dg	Kuusioruuvi	DIN 931 8.8 M10X65 ZN	130150	2
11	Nut	Muttern	Låsmutter	Lukitusmutteri	DIN 985-8 M10 ZN	131580	6
12	Screw	Schraube	6-k Skruv hg	Kuusioruuvi	DIN 933 8.8 M10X35 ZN	130900	4
13	Joint	Kettenschloss	Kedjeskarv	Jatke	10B 5/8"	801120	1
14	Joint	Kettenschloss	Kedjeskarv	Ketjunjatke	10b	801244	1
15	Washer	Scheibe	Bricka	Aluslaatta	DIN 125A M12/13 ZN	131790	4
16	Screw	Schraube	6-k Skruv hg	Kuusioruuvi	DIN 933 8.8 M12X35 ZN	130980	2
17	Nut	Muttern	Låsmutter	Lukitusmutteri	DIN 985-8 M12 ZN	131600	2
18	Sticker kit	Auskleber satz	Dekalserie	Tarra sarja	Softliner 1002 A	149642	1
19	Pre-stretcher complete	Vorstrecker kompl.	Filmsträckare, kompl.	Muovinkiristäjä, täud.	Aluminium	118455	1
20	Screw	Schraube	6-k Skruv dg	Kuusioruuvi	DIN 931 8.8 M16X55 ZN	130520	4

Pos	Name	Nahme	Benämning	Nimike	Specifikation	NO	Pcs
1	Hose clamp	Schlauch befestigung	Slanghållare	Letkunpidike	2 x 1/4"	800224	3
2	Washer	Scheibe	Bricka	Aluslaatta	DIN 125A M8/8.4 ZN	131750	3
3	Bonded gasket	Dichtung	Usit-tätning	Usit-tiiviste	1/4" USITR-04	146002	2
4	Doublenipple	Doppelnippel	Dubbelnippa	Kaksoisnippa	1/4"-1/4" 04000-04	143102	2
5	Hydraulic hose	Hydraulik Schlauch	Hydraulslang	Hydrauliletku	1/4" L=2400 1/4" 45º	145602	2
6	Screw	Schraube	6-k Skruv hg	Kuusioruuvi	DIN 933 8.8 M8X50 ZN	130811	3

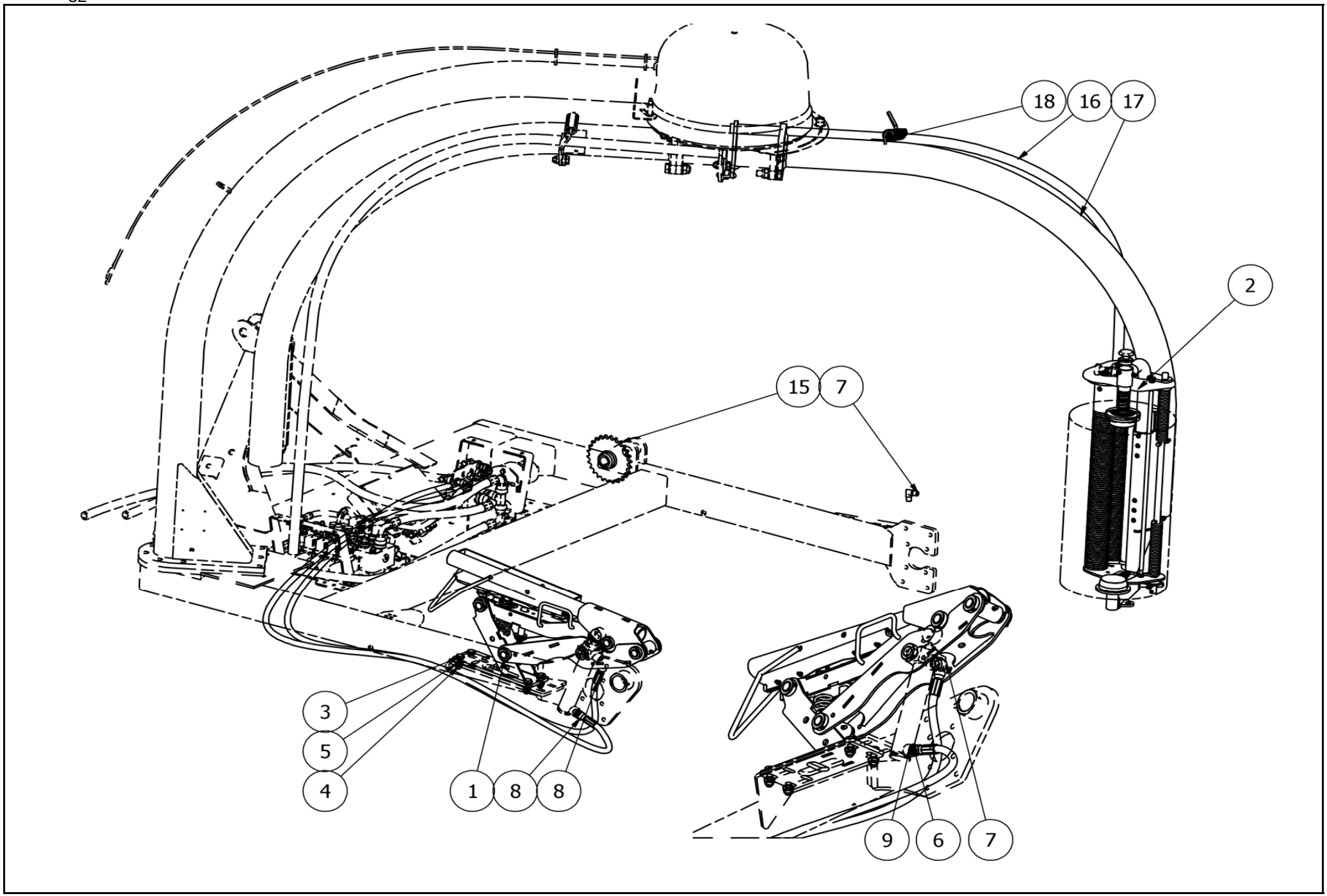
18
16
17
2
15
7
3
5
4
1
8
8
9
6
7

118022							
Pos	**Name**	**Nahme**	**Benämning**	**Nimike**	**Specifikation**	**NO**	**Pcs**
1	Filmcutter 2015	Folienschneider 2015	Filmklipp	Muovinkatkasija 2015		118271	1
2	Pre-stretcher complete	Vorstrecker kompl.	Filmsträckare, kompl.	Muovinkiristäjä, täud.	Aluminium	118455	1
3	Screw	Schraube	6-K Skruv Hg	Kuusioruuvi	DIN 933 8.8 M10x35 Zn	130900	4
4	Nut	Muttern	Låsmutter	Lukitusmutteri	DIN 985-8 M10 Zn	131580	4
5	Washer	Scheibe	Bricka	Aluslaatta	DIN 125A M10/10.5 Zn	131770	8
6	Doublenipple	Doppelnippel	Dubbelnippa	Kaksoisnippa	1/4"-1/4" 04000-04	143102	1
7	"l" adaptor	Vinkel nippel	Vinkel 1/4" med 1mm strypn	Kulmanippa		143137	2
8	Hydraulic hose	Hydraulikschlauch	Hydraulslang	Hydrauliletku	1/4" L=2700 1/4" - 1/4 rak - rak	145049	2
9	Bonded gasket	Dichtung	Usit-tätning	Usit-tiiviste	1/4" USITR-04	146002	1
10	Hydraulic assembly	hydraulischen Montage	Hydraulikmontering	Hydrauliletkujen asenus		148299	1
11	Sticker kit	Auskleber satz	Dekalserie	Tarra sarja		149195	1
12	Sticker kit	Auskleber satz	Dekalserie för armpaket	Tarra sarja	Softliner 1002/1502	149642	1
13	Joint	Kettenschloss	Kedjeskarv	Jatke	10B 5/8"	801120	1
14	Joint	Kettenschloss	Kedjeskarv 10b	Ketjunjatke	Förlängning 6 rullar	801244	1
15	Sprocket	Kettenrad	Kedjehjul z=26 5/8"	Ketjupyörä	Bordsmotor, twin	824723	1
16	Safety bar	Sicherheitsbugel	Säkerhetsarm	Turva kaari	Svets	824868	1
17	Wrap arm	Wickelarm	Sträckararm	Sisäkaari	Svetsning	824880	1
18	Spring	Feder	Dragfjäder	Jousi	Ø5x25x120	848010	1

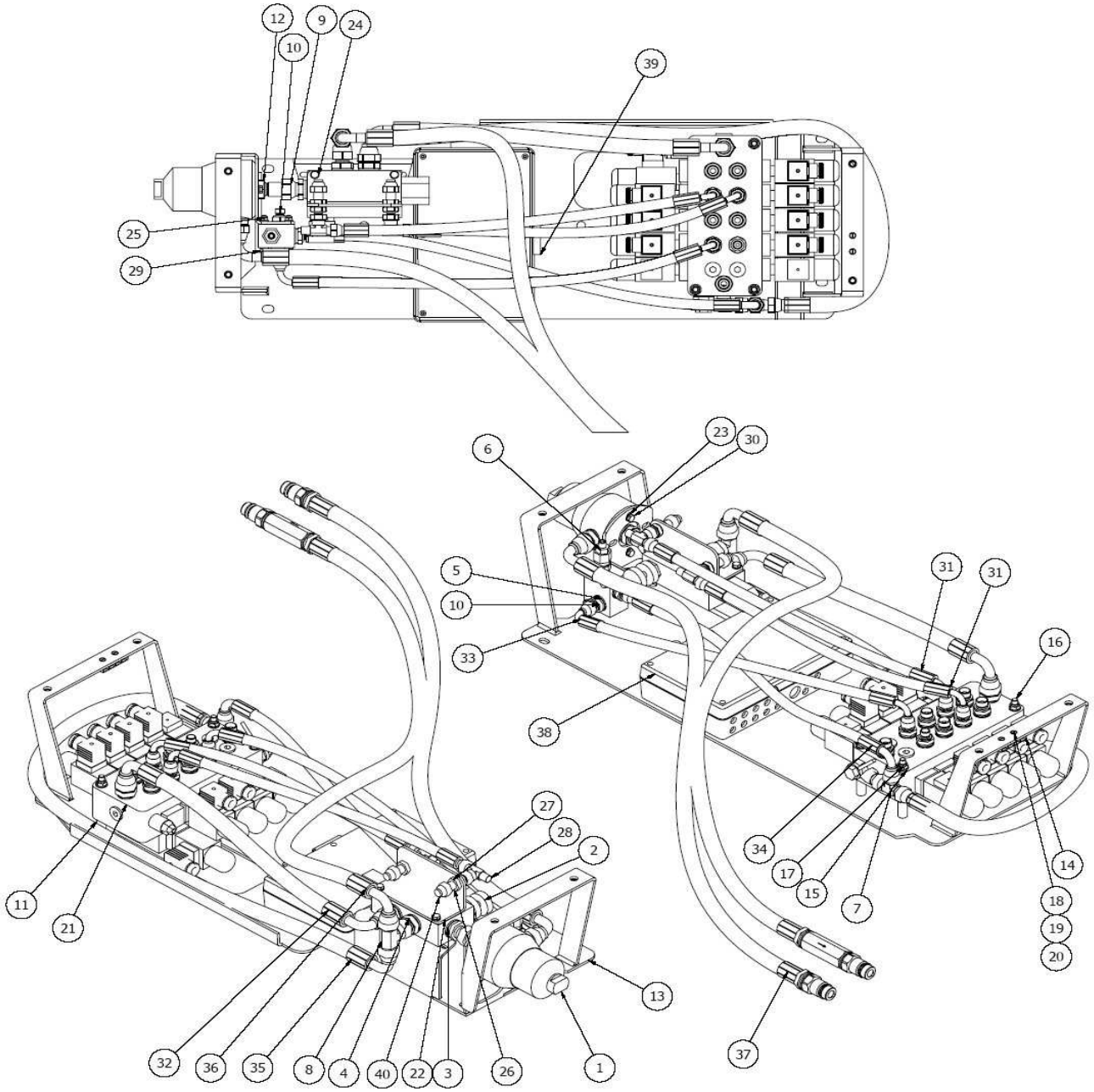
12
9
24
10
39
25
29
6
23
30
5
10
33
31
31
16
38
27
28
2
34
17
15
7
14
18
19
20
11
21
13
32
36
35
8
4
40
22
3
26
1
37

824926

Pos	Name	Nahme	Benämning	Nimike	Specifikation	NO	Pcs
1	Oilfilter, mounting	Ölfilter, komplet	Oljefilter, komplett	Öljysuodatin, täyd	FinnFilter 311 121 0201	807868	1
2	Priority valve	Vorzug - Ventil	Tryckkompenserad flödesve	Prioriteettivirransäätöventtiili	Oil Control VRFC3C OM .42.03.70	144060	1
3	Bonded gasket	Dichtung	Usit-tätning	Usit-tiiviste	1/2" USITR-08	146004	5
4	Doublenipple	Doppelnippel	Dubbelnippa	Kuristusnippa	1/2"-1/2" 04000-08	143106	3
5	Bonded gasket	Dichtung	Usit-tätning	Usit-tiiviste	3/8" USITR-06	146003	3
6	Max pressure valve	Uberdrucksventil	Tryckreduceringsventil	Paineenrajoitusventtiili	Oil Control VSC-30 05.13.01-03-02	144056	1
7	M.f. revolving-m "t" adaptor	T-Verschraubung	T-junktur 3/8" ytter-ytter-inn	T-nipa	04880-06	143282	1
8	M.f. revolving-m "t" adaptor	Drehbarer Adaptor "T"	T-junktur 1/2" ytter-inner-ytt	T-nipa	04890-08	143242	1
9	Male/female adaptor	Anschluss	Junktur	Yhdysnippa	1/2" - 1/2" Rak 04010-08	143152	1
10	Doublenipple	Doppelnippel	Dubbelnippa	Supistusnippa	1/4"-3/8" 04000-04-06	143122	3
11	Distans	Distantz	Ventilbord, distans	Väliputki	31mm	824933	3
12	Bulkhead adaptor	Doppelnippel	Dubbelnippa, lång	Kuristusnippa	1/2"-1/2" 04000-08EP	143108	1
13	Valve block bracket	Ventilträger	Ventilbordsplåt	Kiinnityspelti		824930	1
14	Holderbox	Kabelschuhelhalter	Kopplingsplint 4-polig	Kytkentärima		142272	1
15	Washer	Scheibe	Bricka	Aluslaatta	DIN 125A M8/8.4 ZN	131750	6
16	Screw	Schraube	6-k Skruv dg	Kuusioruuvi	DIN 931 8.8 M 8X110 ZN	130091	3
17	Nut	Muttern	Låsmutter	Lukitusmutteri	DIN 985-8 M8 ZN	131570	3
18	Screw	Schraube	Spårskruv, sänkt	Uraruuvi	DIN 963 4.8 M4X20 ZN	132478	4
19	Washer	Scheibe	Bricka	Aluslaatta	DIN 125A M4/4,3 ZN	131708	4
20	Nut	Muttern	Låsmutter	Lukitusmutteri	DIN 985-8 M4 ZN	131540	4
21	Valve assembly	Ventil montage	Ventilbordsmontering	Venttiilipöydän asennus		148026	1
22	Bracket	Befestigung	Fäste för t-junktur	Kiinnike		824935	1
23	Washer	Scheibe	Bricka	Aluslaatta	DIN 125A M 6/6.4 ZN	131730	10
24	Screw	Schraube	6-k Skruv dg	Kuusioruuvi	DIN 931 8.8 M 6X60 ZN	130003	2
25	Nut	Muttern	Låsmutter	Lukitusmutteri	DIN 985-8 M6 ZN	131560	4
26	Bulkhead adaptor	Doppelnippel	Dubbelnippa, lång	Kuristusnippa	1/4"-1/4" 04000-04EP	143109	2
27	Nut for bulkhead	Muttern	Kontermutter	Kontramutteri	1270-04	143112	2
28	Revolving-m "t" adaptor	Drehbarer Adaptor "T"	T-stycke ytter-inner-ytter	T-nipa	04890-04	143245	2
29	Screw	Schraube	6-k Skruv dg	Kuusioruuvi	DIN 931 8.8 M 6X50 ZN	130005	2
30	Screw	Schraube	6-k Skruv hg	Kuusioruuvi	DIN 933 8.8 M6X16 ZN	130620	2
31	Hydraulic hose	Hydraulik Schlauch	Hydraulslang	Hydrauliletku	1/4" L=650	145660	2
32	Hydraulic hose	Hydraulik Schlauch	Hydraulslang	Hydrauliletku	1/2" L=550 1/2" 90º -	145584	1
33	Hydraulic hose	Hydraulik Schlauch	Hydraulslang	Hydrauliletku	1/4" L=700 1/4" 90º -	145591	1
34	Hydraulic hose	Hydraulik Schlauch	Hydraulslang	Hydrauliletku	3/8" L=700 3/8" 90º -	145598	1
35	Hydraulic hose	Hydraulik Schlauch	Hydraulslang	Hydrauliletku	1/2" L=1150 1/2" 90º	145585	1
36	Hydraulic hose	Hydraulik Schlauch	Hydraulslang	Hydrauliletku	1/2" L=2500 1/2" 90º	145583	1
37	Hydraulic hose	Hydraulik Schlauch	Hydraulslang	Hydrauliletku	1/2" L=2500 1/2" 90º	145600	1
38	Automation parts		Automationsdelar	Ohjaus osat		148282	1
39	Spare fuses	Sicherung	Extra glassäkringar	Lasiputki sulakkeet	2 x T16A	824946	1
40	Plug	Muffe	Ändplugg inv.gängning	R-sisäkierretulppa	R1/4" 05420-04	143450	2

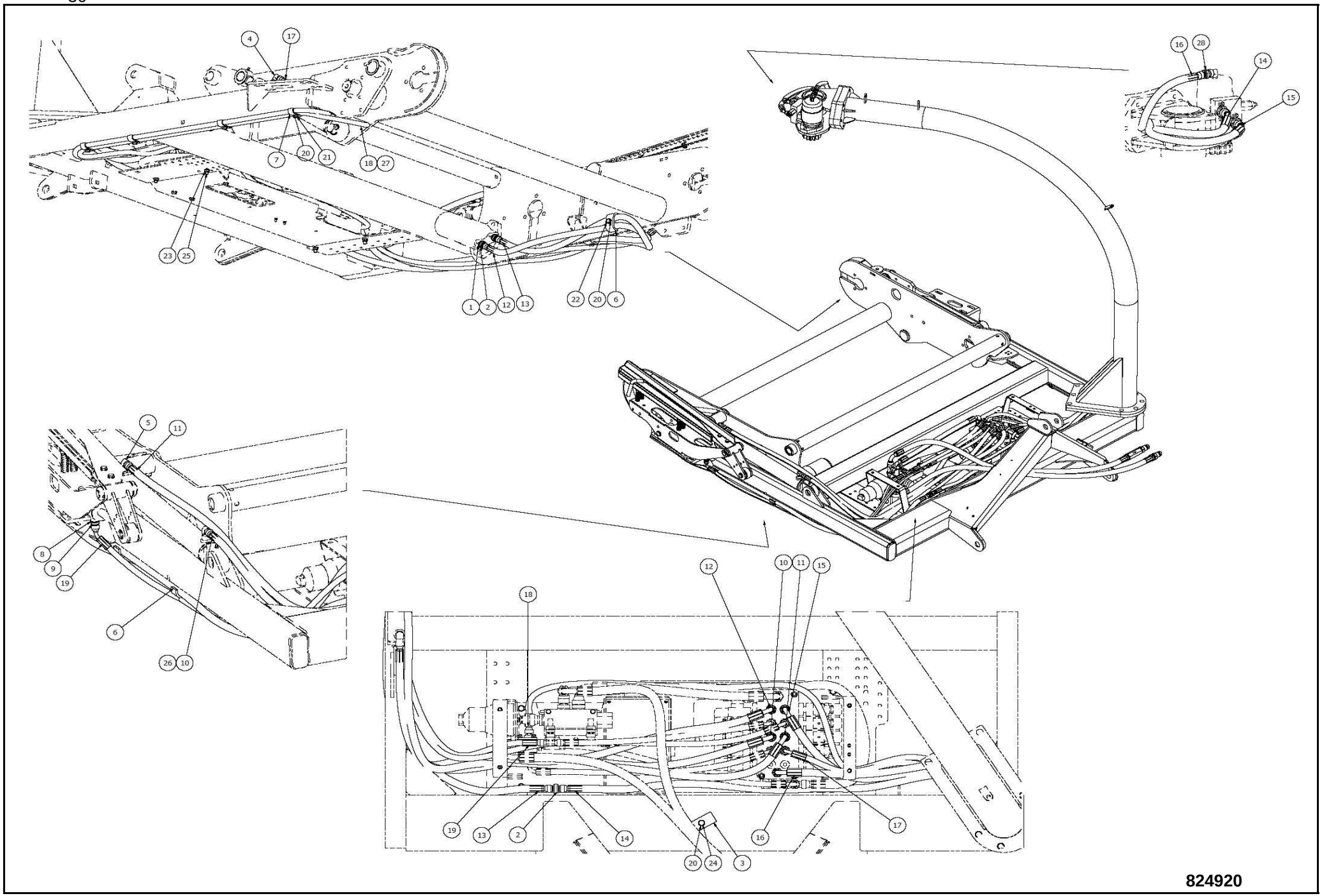
4
17
7
20
21
18
27
23
25
1
2
12
13
22
20
6
16
28
14
15
5
11
8
9
19
6
26
10
12
10
11
15
18
19
13
2
14
20
24
3
16
17

824920

Pos	Name	Nahme	Benämning	Nimike	Specifikation	NO	Pcs
1	Bonded gasket	Dichtung	Usit-tätning	Usit-tiiviste	3/8" USITR-06	146003	2
2	Doublenipple	Doppelnippel	Dubbelnippa	Kaksoisnippa	3/8"-3/8" 04000-06	143104	3
3	Hose clamp	Schlauch befestigung	Slanghållare	Letkunpidike	2 x 1/2"	800222	1
4	"L" adaptor, male thread	Vinkel nippel	Vinkel	Kulmanippa	1/4" - 1/4" 04490-04	143180	1
5	"L" adaptor, male thread	Vinkel nippel	Vinkel	Kulmanippa	3/8" - 3/8" 04490-06	143182	1
6	Hose clamp	Schlauch befestigung	Slanghållare	Letkunpidike	2 x 3/8"	800220	3
7	Hose clamp	Schlauch befestigung	Slanghållare	Letkunpidike	2 x 1/4"	800224	4
8	Bonded gasket	Dichtung	Usit-tätning	Usit-tiiviste	1/4" USITR-04	146002	2
9	Doublenipple	Doppelnippel	Dubbelnippa	Kaksoisnippa	1/4"-1/4" 04000-04	143102	2
10	Hydraulic hose	Hydraulik Schlauch	Hydraulslang	Hydrauliletku	3/8" L=1300 3/8" 90º	145594	1
11	Hydraulic hose	Hydraulik Schlauch	Hydraulslang	Hydrauliletku	3/8" L=1800 3/8" 90º	145595	1
12	Hydraulic hose	Hydraulik Schlauch	Hydraulslang	Hydrauliletku	3/8" L=2600 3/8" 90º	145597	1
13	Hydraulic hose	Hydraulik Schlauch	Hydraulslang	Hydrauliletku	3/8" L=2200 3/8" rak	145596	1
14	Hydraulic hose	Hydraulik Schlauch	Hydraulslang	Hydrauliletku	3/8" L=4000 3/8" 45º	145593	1
15	Hydraulic hose	Hydraulik Schlauch	Hydraulslang	Hydrauliletku	3/8" L=3550 3/8" 45º	145592	1
16	Hydraulic hose	Hydraulik Schlauch	Hydraulslang	Hydrauliletku	3/8" L=3550 3/8" rak	145603	1
17	Hydraulic hose	Hydraulik Schlauch	Hydraulslang	Hydrauliletku	1/4" L=2100 1/4" 90º	145588	1
18	Hydraulic hose	Hydraulik Schlauch	Hydraulslang	Hydrauliletku	1/4" L=2800 1/4" rak	145587	1
19	Hydraulic hose	Hydraulik Schlauch	Hydraulslang	Hydrauliletku	1/4" L=1500 1/4" 45º	145601	2
20	Washer	Scheibe	Bricka	Aluslaatta	DIN 125A M8/8.4 ZN	131750	17
21	Screw	Schraube	6-k Skruv hg	Kuusioruuvi	DIN 933 8.8 M8X35 ZN	130780	6
22	Screw	Schraube	6-k Skruv hg	Kuusioruuvi	DIN 933 8.8 M8X50 ZN	130811	1
23	Nut	Muttern	Låsmutter	Lukitusmutteri	DIN 985-8 M8 ZN	131570	5
24	Screw	Schraube	6-k Skruv hg	Kuusioruuvi	DIN 933 8.8 M8X40 ZNC	130810	1
25	Screw	Schraube	6-k Skruv hg	Kuusioruuvi	DIN 933 8.8 M8X25 ZN	130740	4
26	L adaptor + 2mm restrictor	Vinkel nippel + 2mm drosse	Vinkel 3/8" med 2mm strypn	Kulmanippa + 2mm kiristin		143196	1
27	L adaptor + 2mm restrictor	Vinkel nippel + 2mm drosse	Vinkel 1/4" med 2mm	Kulmanippa + 2mm kiristin		143131	1
28	Male/female adaptor	Anschluss	Junktur	Yhdysnippa	1/4" - 3/8" Rak 04010-04-06	143160	1

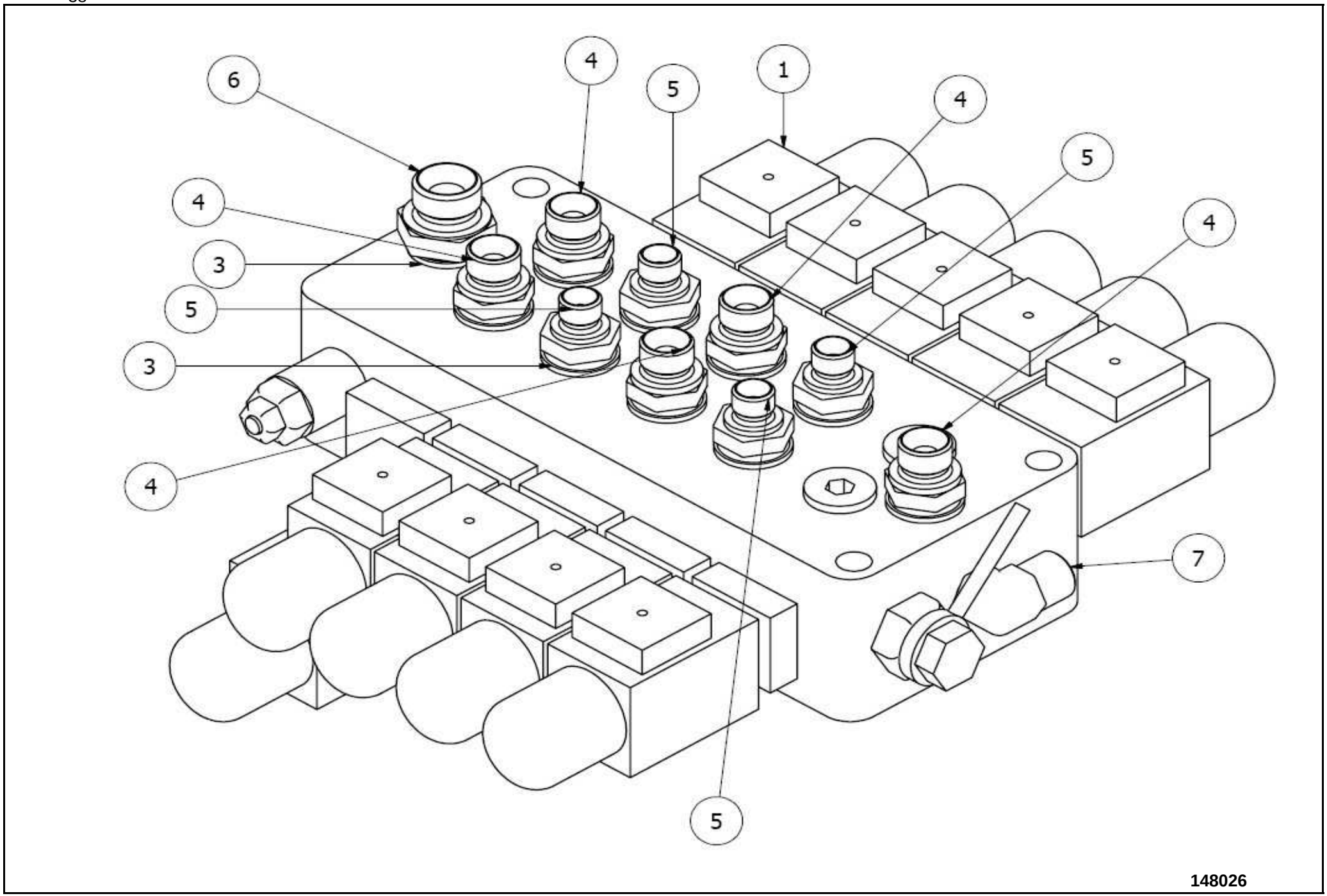
6
4
5
1
4
5
4
4
3
5
3
4
7
5
148026

Pos	Name	Nahme	Benämning	Nimike	Specifikation	NO	Pcs
1	Valve assembly	Ventil montage	Ventilbord , sprängskiss	Ventiililohko asennus		148021	1
3	Bonded gasket	Dichtung	Usit-tätning	Usit-tiiviste	3/8" USITR-06	146003	10
4	Doublenipple	Doppelnippel	Dubbelnippa	Kaksoisnippa	3/8"-3/8" 04000-06	143104	5
5	Doublenipple	Doppelnippel	Dubbelnippa	Supistusnippa	1/4"-3/8" 04000-04-06	143122	4
6	Doublenipple	Doppelnippel	Dubbelnippa	Supistusnippa	3/8"-1/2" 04000-06-08	143125	1
7	"L" adaptor, male thread	Vinkel nippel	Vinkel	Kulmanippa	3/8" - 3/8" 04490-06	143182	1

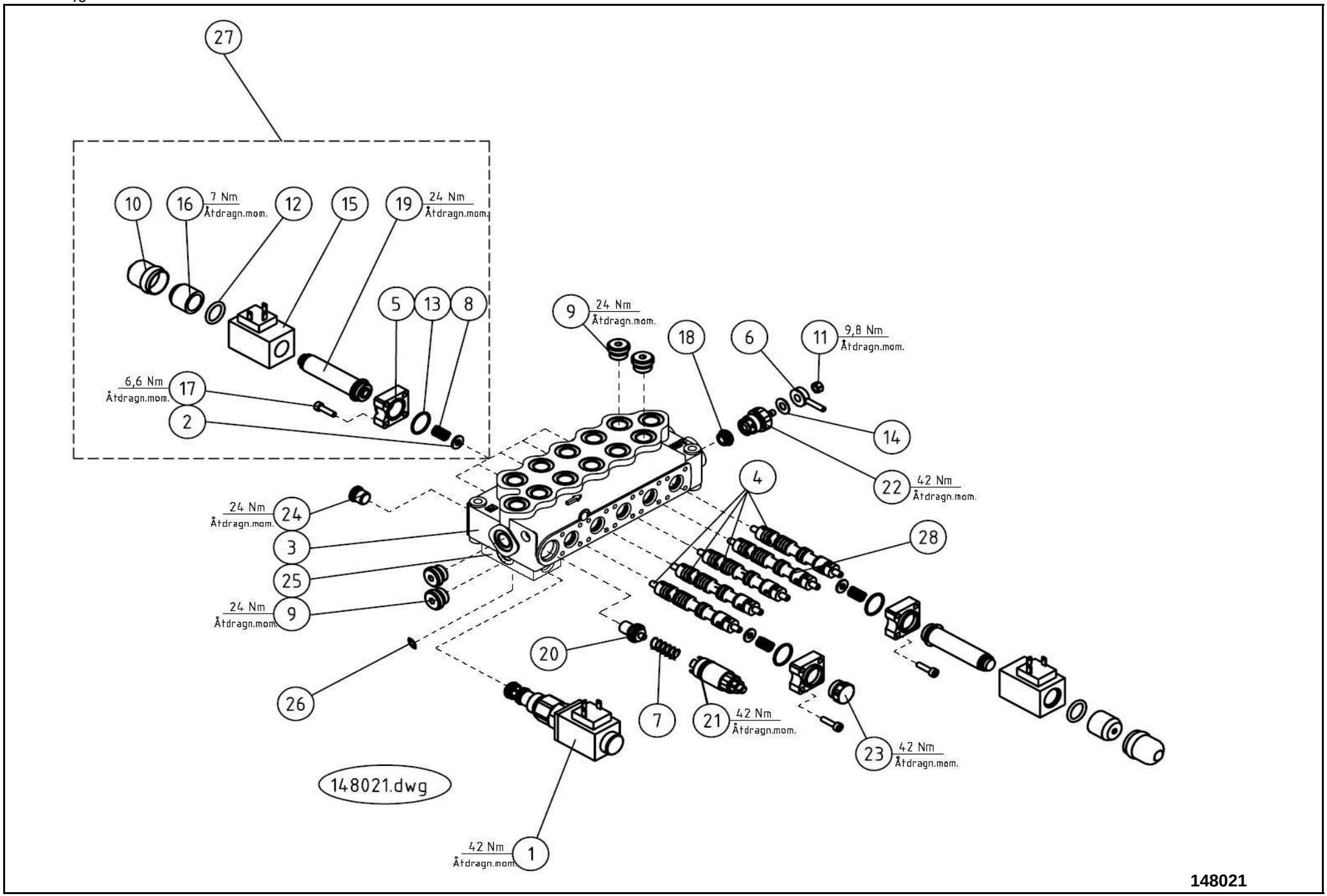
27
10
16
7 Nm
Åtdragn.mom.
12
15
19
24 Nm
Åtdragn.mom.
5
13
8
9
24 Nm
Åtdragn.mom.
18
6
11
9,8 Nm
Åtdragn.mom.
6,6 Nm
Åtdragn.mom.
17
2
14
22
42 Nm
Åtdragn.mom.
4
24 Nm
Åtdragn.mom.
24
3
28
25
24 Nm
Åtdragn.mom.
9
20
26
7
21
42 Nm
Åtdragn.mom.
23
42 Nm
Åtdragn.mom.
148021.dwg
42 Nm
Åtdragn.mom.
1
148021

Pos	Name	Nahme	Benämning	Nimike	Specifikation	NO	Pcs
1	Spole	Scheiber	Ventilpatron	Kara	PP10W/C208B	144090	1
2	Wascher	Scheibe	Bricka	Laatta	6.5x18x1.5	144122	10
3	Valveboard body	Ventilgehause	Ventilbordshus	Venttiilipöytä, keho	SD5/5-P/BSP-DSK/VD1-SVR	144124	1
4	Spole	Scheiber	Ventilpatron	Kara	Valvoil nr 3CU1210010	144120	4
5	Flange	Flansch	Fläns	Pohjalevy	ES3/S5	144128	10
6	Lever	Hebel	Spak	Vipu	PDS6	144130	1
7	Spring	Feder	Fjäder	Jousi	VMPK-VMPJ/S5 N.3	144132	1
8	Spring	Feder	Fjäder	Jousi	8ES3/SD5	144134	10
9	Male plug	Propfen	Plugg	Tulppa	BSP 3/8" HF-3/8	143312	4
10	Rubber boot	Gummi Schutz	Gummihatt	Kumi hattu	H-4303	144136	9
11	Nut	Muttern	Låsmutter	Lukitusmutteri	DIN 985-8 M6 ZN	131560	1
12	O-ring	O-ring	O-ring	O-rengas	Ø18.64x3.53 NBR 70 SH	144138	9
13	O-ring	O-ring	O-ring	O-rengas	Ø21.95x1.78 NBR 70 SH	144140	10
14	Washer	Scheibe	Bricka	Aluslaatta	DIN 125A M 6/6.4 ZN	131730	1
15	Solenoid	Solenoid	Solenoid	Solenoidi	HYDRAFORCE 12V DC 6306012	144112	9
16	Nut	Mutter	Stoppring	Päätytulppa	D12-2062	144142	9
17	Insex	6-K Schraube	Insex	6-koloruuvi	M5x20, UNI-5931	144144	40
18	Cone	Konus	Bottenkona	Kaatio	DSK/SD5	144146	1
19	Solenoidtube	Solenoid Rohr	Solenoidrör	Solenoidputki	LISK H-20400 (D12-2062-*)	144148	9
20	Inlet part	Durchgang	Genomföring	Läpivienti	VMP J5	144149	1
21	Presure relife valve	Uberdruckventil	Tryckbegränsare	Paineenrajoitusventtiili		801206	1
22	Jd-adjusting screw	JD-Schraube	Jd-ställskruv	Jd- säätöruuvi	dsk/sd5	144118	1
23	Plug	Stopfen	Plugg	Tulppa	8ES1-8ES2/S5	144126	1
24	Plug	Stopfen	Plugg	Tulppa	SVR/SD5	144147	1
25	Prop. block	Prop. Vent. Gehäuse	Proportionalitetsventilhus	Propo. venttiili, lohko		144082	1
26	O-ring	O-ring	O-ring	O-rengas	Ø10,87x1,78	146020	3
27	Service kit for solenind pipe.	Service kit fur Solenoid Roh	Service kit för solenoidrör	Huolto sarja solinoiden putki		144510	1
28	Spole	Piston	Spole	Kara	Valvoil nr 3CU1221026	144105	1

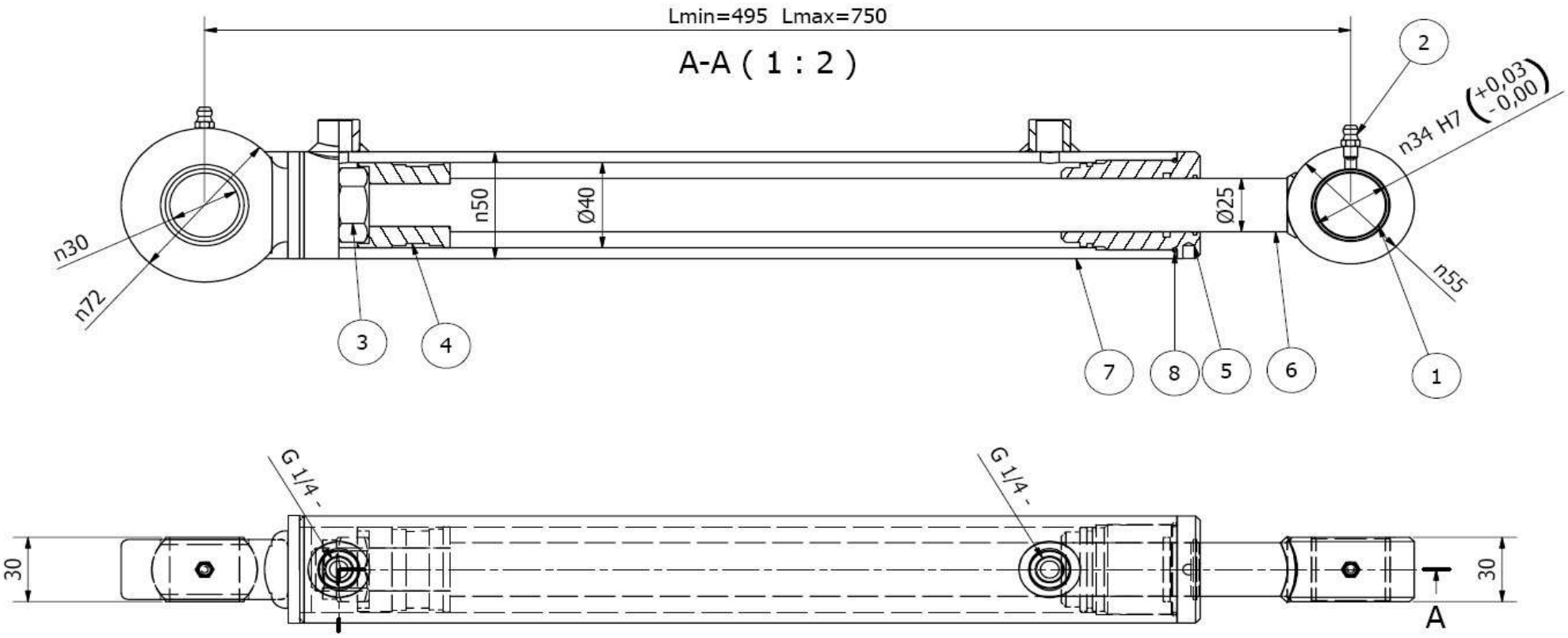
Lmin=495 Lmax=750
A-A (1 : 2)
n34 H7 (+0,03 -0,00)
n30
n72
n50
Ø40
Ø25
n55
1
2
3
4
5
6
7
8
G 1/4 -
G 1/4 -
30
30
A

146312

Pos	Name	Nahme	Benämning	Nimike	Specifikation	NO	Pcs
1	Plain bearing	Gleitlager	Glidlager	Liukulaakeri	Ø 30/34 L=30	140058	1
2	Grease nipple	Smiernippel	Smörjnippa	Voitelunippa	M6x1	140950	2
3	Nut	Muttern	Låsmutter	Lukitusmutteri	DIN 985-8 M20 ZN	131635	1
4	Cylinder	Zylinder	Hydraulcylind.,kolv	Hydraulisylinteri,	Ø 40/25 L=255	146321	1
5	Cylinder	Zylinder	Hydraulcylind.,mutter	Hydraulisylinteri,	Ø 40/25 L=255	146320	1
6	Cylinder	Zylinder	Hydraulcylind., stång	Hydraulisylinteri, putki	Ø 40/25 L=255	146319	1
7	Cylinder	Zylinder	Hydraulcylinder, rör	Hydraulisylinteri, putki	Ø 40/25 L=255	146318	1
8	Sealkit	Dichtungssätze	Tätningsserie	Tiivistesarja	Ø40/25	146093	1

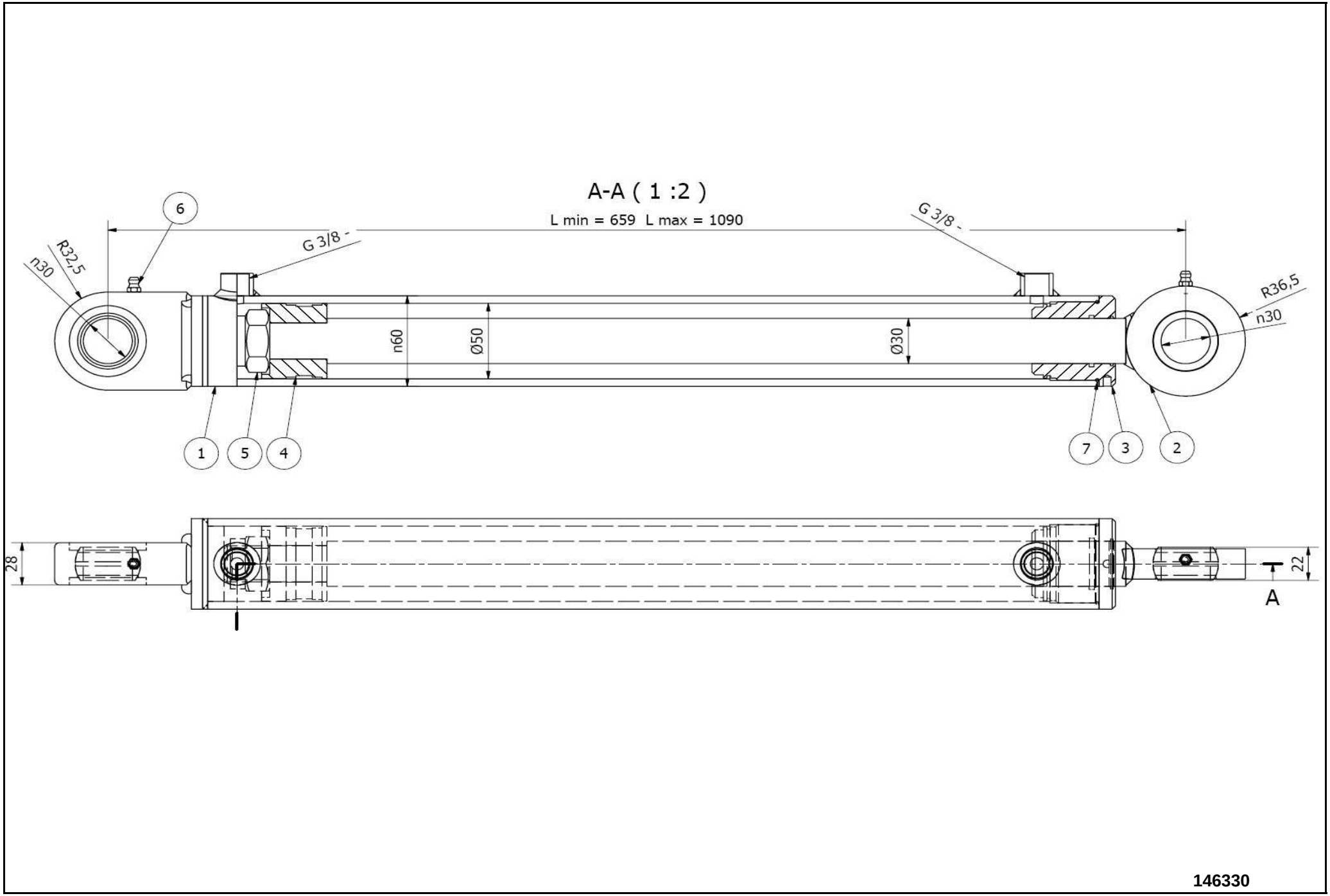
A-A (1 :2)
L min = 659 L max = 1090
G 3/8 -
G 3/8 -
R32,5
n30
R36,5
n30
n60
Ø50
Ø30
6
1
5
4
7
3
2
28
22
A

146330

Pos	Name	Nahme	Benämning	Nimike	Specifikation	NO	Pcs
1	Cylinder	Zylinder	Hydraulcylinder, rör	Hydraulisylinteri, putki	50/30x431	146331	1
2	Cylinder	Hydraulzylinder	Hydraulcyl. stång	Hydraulisylinteri, tanko	50/30x431	146332	1
3	Cylinder	Zylinder	Hydraulcyl. styrning	Ohjari	50/30x431	146333	1
4	Piston	Kolben	Hydraulcyl. kolv	Mäntä	50/30x431	146334	1
5	Nut	Muttern	Låsmutter	Lukitusmutteri	DIN 985-8 M24 ZN	131639	1
6	Grease nipple	Smiernippel	Smörjnippa	Voitelunippa	M6x1	140950	2
7	Sealkit	Dichtungssätze	Tätningsserie till cylinder 14	Tiivistesarja		146031	1

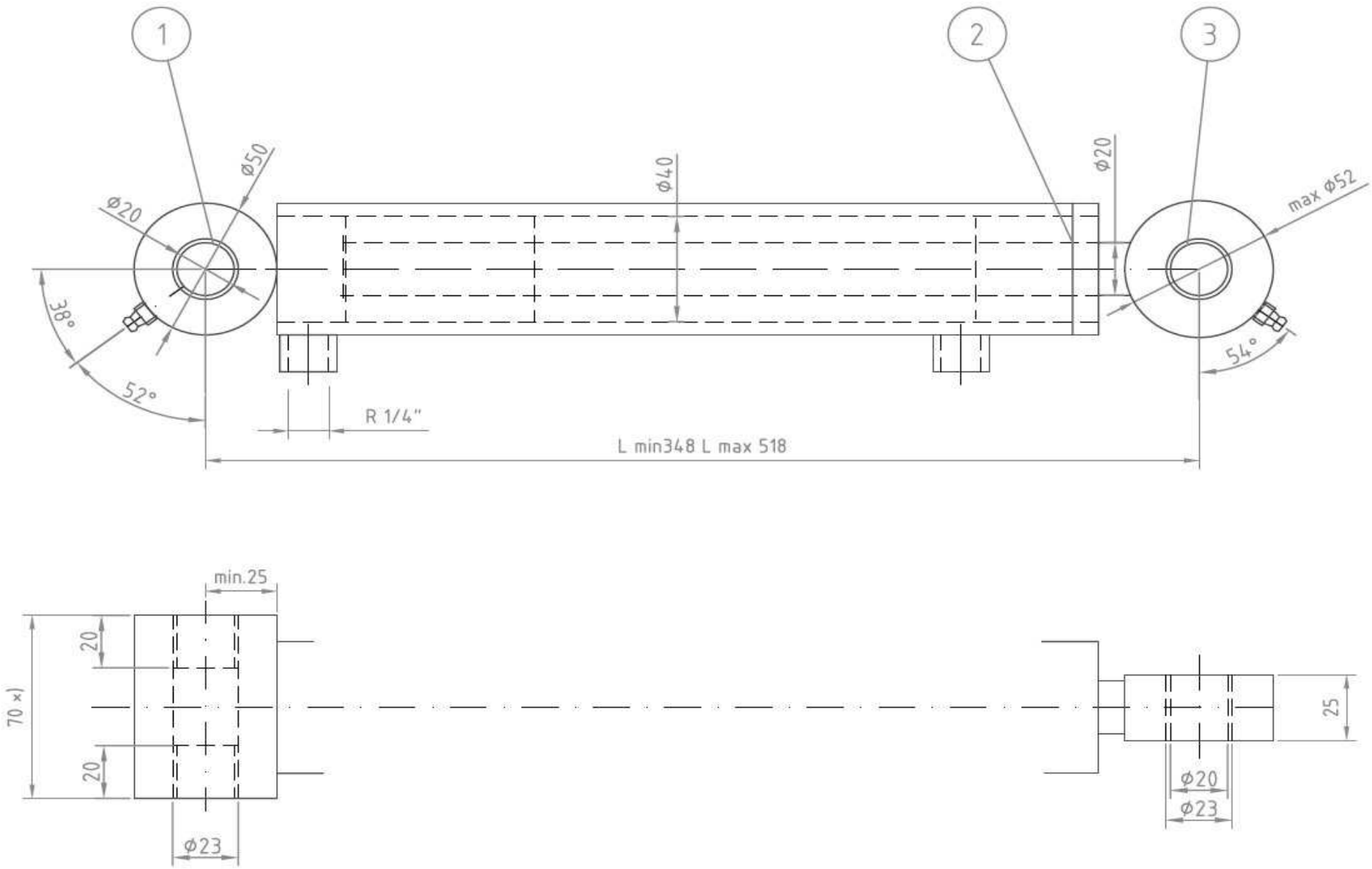
1
2
3
ø50
ø20
ø40
ø20
max ø52
38°
52°
54°
R 1/4"
L min348 L max 518
min.25
20
70 ×)
20
ø23
25
ø20
ø23

820020

Pos	Name	Nahme	Benämning	Nimike	Specifikation	NO	Pcs
1	Plain bearing	Gleitlager	Glidlager	Liukulaakeri	Ø 20/23 L=15	140047	2
2	Sealkit	Dichtungssätze	Tätningsserie till cylinder 82	Tiivistesarja	Ø40/20	146036	1
3	Plain bearing	Gleitlager	Glidlager	Liukulaakeri	Ø 20/23 L=25	140048	1

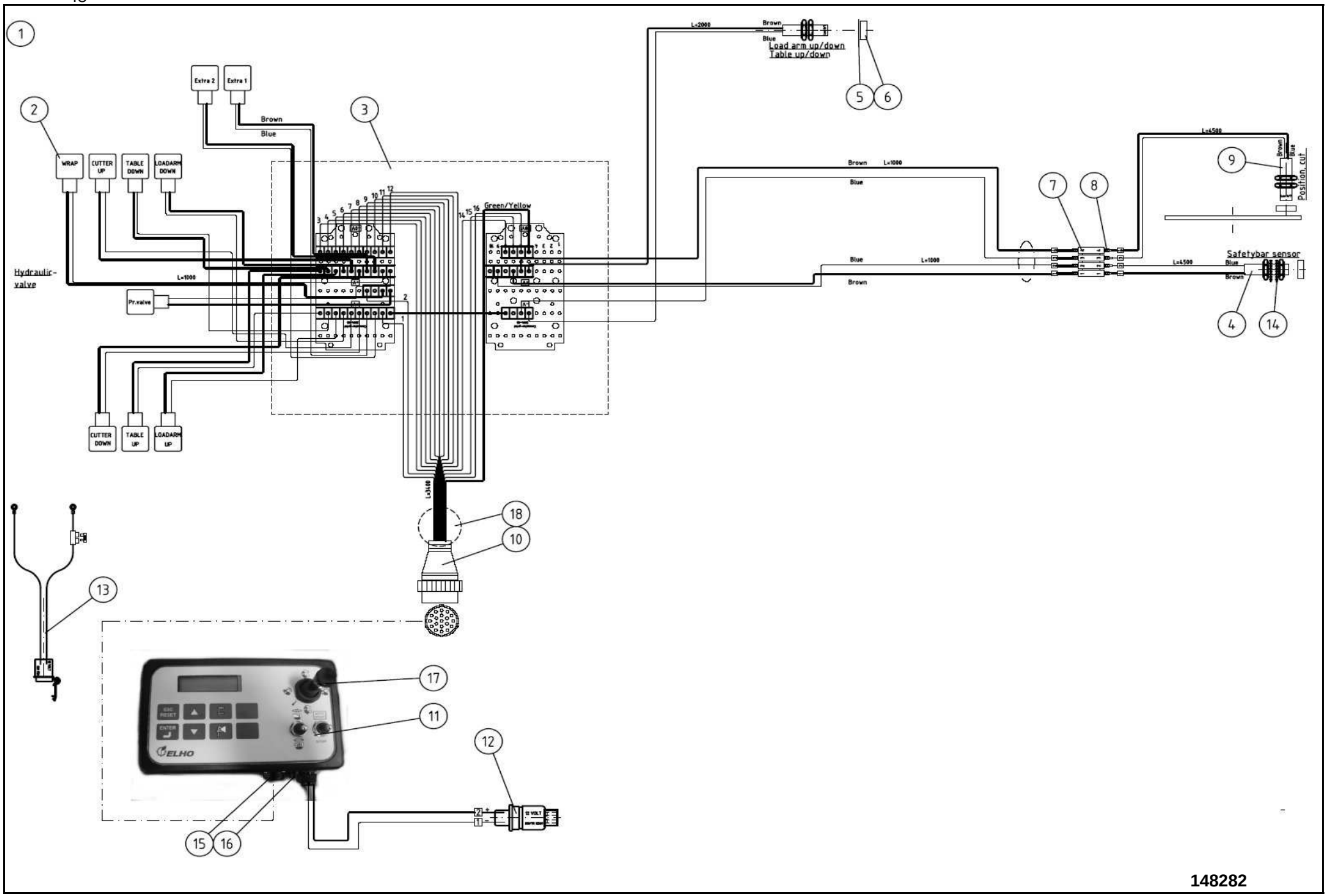
1
2
3
4
5
6
7
8
9
10
11
12
13
14
15
16
17
18
Extra 2
Extra 1
WRAP
CUTTER UP
TABLE DOWN
LOADARM DOWN
CUTTER DOWN
TABLE UP
LOADARM UP
Hydraulic-valve
Pr.valve
Brown
Blue
Green/Yellow
L=1000
L=2000
L=3400
L=4500
Load arm up/down
Table up/down
Safetybar sensor
Position cut
ELHO
148282

Pos	Name	Nahme	Benämning	Nimike	Specifikation	NO	Pcs
1	Set softliner semi-automat	Set SoftLiner Semi-Automat	Set softliner semi-au	Softliner semi-automat pake	LYKK. NR:11-8-0520	148650	1
2	Plug	Steckdose	Hirschman kontakt	Pistoke	(mPm B-12)	142125	10
3	Computer box	Computer Schubfach	Databoxlåda, inte elektronic	Tietokonen laatikko		822132	1
4	Sensor	Geber	Sensor	Anturi	12 volt	142136	1
5	Fiber wacher	Fiber Scheibe	Fiberbricka till lykketronic m	Kuitu aluslaatta		148504	4
6	Magnet	Magnet	Magnet (lykketronic)	Magneetti	D=20 d=4,3 S=10	805878	4
7	Holderbox	Kabelschuhelhalter	Kopplingsplint 4-polig	Kytkentärima		142272	1
8	Insulated female puch on	Kabelschuhel	Flatstift	Laattaliitin	6.3mm 558 945 2 blå 1-2.5mm²	142208	4
9	Sensorcable	Magnet Geber	Sensor, magnet	Anturi	L=4,5 m	822040	2
10	Connector burndy 16	Stecker BURNDY 16	Kontakt, burndy 16	Pistoke burndy 16		142058	1
11	Monitor	Monitor	Monitor	Monitori		148652	1
12	Male plugs	3 Poliger Stecker	Elkontakt, hane, 3-polig	Pistoke 3 nap.	ISO/TR 12369:1994	142120	1
13	Powersupplaycable	Elektrischer kabel mit Steck	Elförsörjningskabel	Sähkökaapeli		118480	1
14	Washer	Scheibe	Låsbricka	Tähtialuslaatta	DIN 6798 AM 12/12,5 ZNC	132030	6
15	Plug	Propfen	Metall plugg med 19 pinnar	Tulppa		142056	1
16	Fuse holder	Sicherungshalter	Säkringsdosa för Ø5x20 gla	Sulakerasia	Lykketronic no:069-1-5220	142068	1
17	Joystick	Joystick	Joystick till lykketronic easy	Joystick	Lykketronic no:051-0-1010	142088	1
18	Box cabel	Box Kabeln	Boxkabel + burndy 16 l=370	Musta laatikkon kaapeli	Lykketronic nr:	148646	1

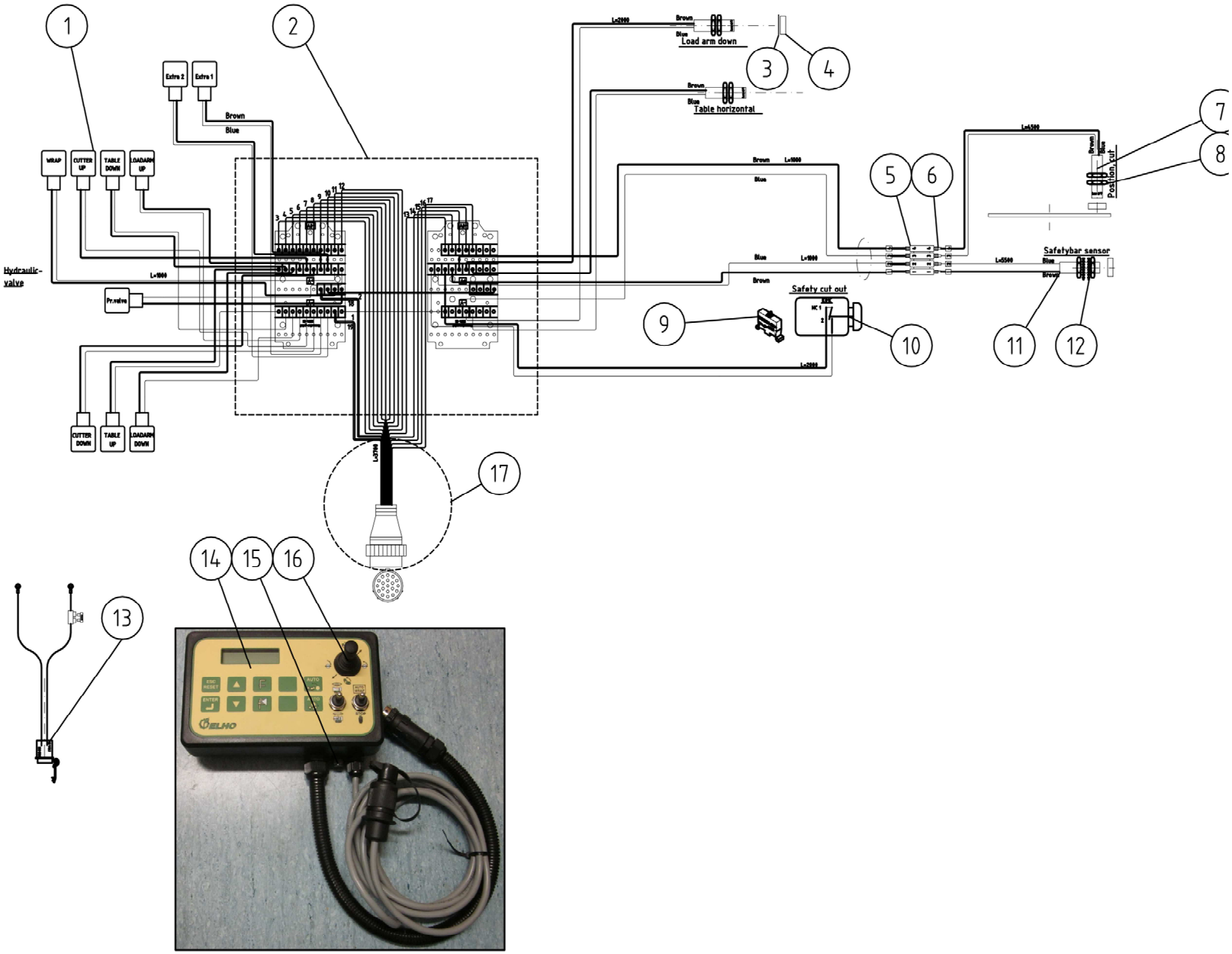
1
2
3
4
5
6
7
8
9
10
11
12
13
14
15
16
17
Extra 2
Extra 1
Brown
Blue
WRAP
CUTTER UP
TABLE DOWN
LOADARM UP
Hydraulic-valve
L=1000
Pr.valve
CUTTER DOWN
TABLE UP
LOADARM DOWN
L=2000
Load arm down
Table horizontal
L=1000
L=1000
L=2000
L=500
L=5500
Position cut
Safetybar sensor
Safety cut out
L=2700
ESC RESET
ENTER
AUTO
ELHO

148325							
Pos	**Name**	**Nahme**	**Benämning**	**Nimike**	**Specifikation**	**NO**	**Pcs**
1	Plug	Steckdose	Hirschman kontakt	Pistoke	(mPm B-12)	142125	1
3	Fiber wacher	Fiber Scheibe	Fiberbricka till lykketronic m	Kuitu aluslaatta		148504	1
4	Magnet	Magnet	Magnet (lykketronic)	Magneetti	D=20 d=4,3 S=10	805878	1
5	Holderbox	Kabelschuhelhalter	Kopplingsplint 4-polig	Kytkentärima		142272	1
6	Insulated female puch on	Kabelschuhel	Flatstift	Laattaliitin	6.3mm 558 945 2 blå 1-2.5mm²	142208	1
7	Sensorcable	Magnet Geber	Sensor, magnet	Anturi	LT:110-0-4504	822040	1
8	Nut	Flache Muttern	Mutter M12x1 Mässing	Mutteri	Lt Nr:034-1-0202	131419	1
9	Switsch	Schalter	Nödstoppskontakt	Kytkin	K01C	142105	1
10	Emergency stop	Sichereits-dryckknopf	Nödstopp, med en stycken e	Hätäkytkin		142098	1
11	Sensor	Geber	Sensor 12 volt	Anturi	OBS! Sensor för 12 Volt L=5,5 me	142136	1
12	Washer	Scheibe	Låsbricka	Tähtialuslaatta	DIN 6798 J 12/12,5 Zn	132022	1
13	Powersupplaycable	Elektrischer kabel mit Steck	Elförsörjningskabel med laa	Sähkökaapeli		118496	1
14	Monitor	Monitor	Monitor easy wrap	Monitori	LT nr:011-8-0561	148656	1
15	Fuse holder	Sicherungshalter	Säkringsdosa för Ø5x20 gla	Sulakerasia	Lykketronic no:069-1-5220	142068	1
16	Joystick	Joystick	Joystick till lykketronic easy	Joystick	Lykketronic no:051-0-1010	142088	1
17	Box cabel	Box Kabeln	Boxkabel + burndy 16	Musta laatikkon kaapeli	LT no:	148647	1